Tchibo

(de) **Aufbauanleitung**
(fr) **Instructions de montage**
(it) **Istruzioni di montaggio**
(en) **Assembly instructions**
(da) **Monteringsvejledning**
(sv) **Monteringsanvisning**
(cs) **Návod k montáži**
(pl) **Instrukcja montażu**
(sk) **Návod na montáž**
(hu) **Összeszerelési útmutató**
(tr) **Kurulum talimatları**

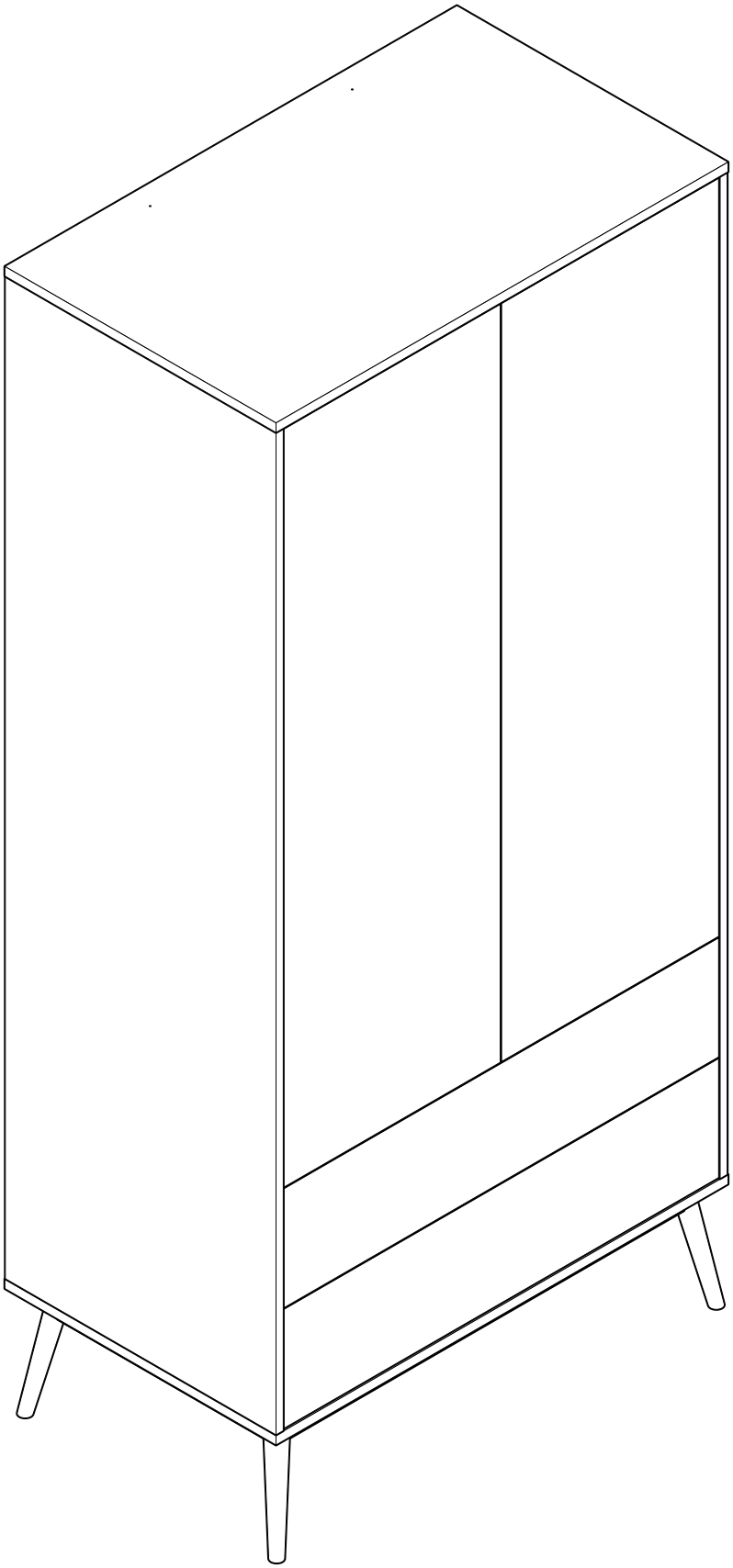

Montage mit 2 Personen!

Montage à 2 personnes!

Per il montaggio sono necessarie 2 persone!

Assembly requires 2 people!

Montering med 2 personer!

Montering med 2 personer!

Montáž: 2 osoby!

Montaż w 2 osoby!

Montáž musia vykonať 2 osoby!

Két személy szerelje össze!

Kurulum için 2 kişi gereklidir!

Unbedingt zuerst lesen!

A lire absolument avant de déballer l'article!

Leggere attentamente prima dell'utilizzo!

Read before assembling!

Læs altid monterings-vejledningen!

Läs alltid anvisningen först!

Nutno nejdřív přečíst!

Najpierw koniecznie przeczytać!

Bezpodmienečne si najprv prečítajte!

Szerelés előtt olvassa el!

Mutlaka okuyun!

Tchibo GmbH D-22290 Hamburg · 103056ASX1X · 2019-11

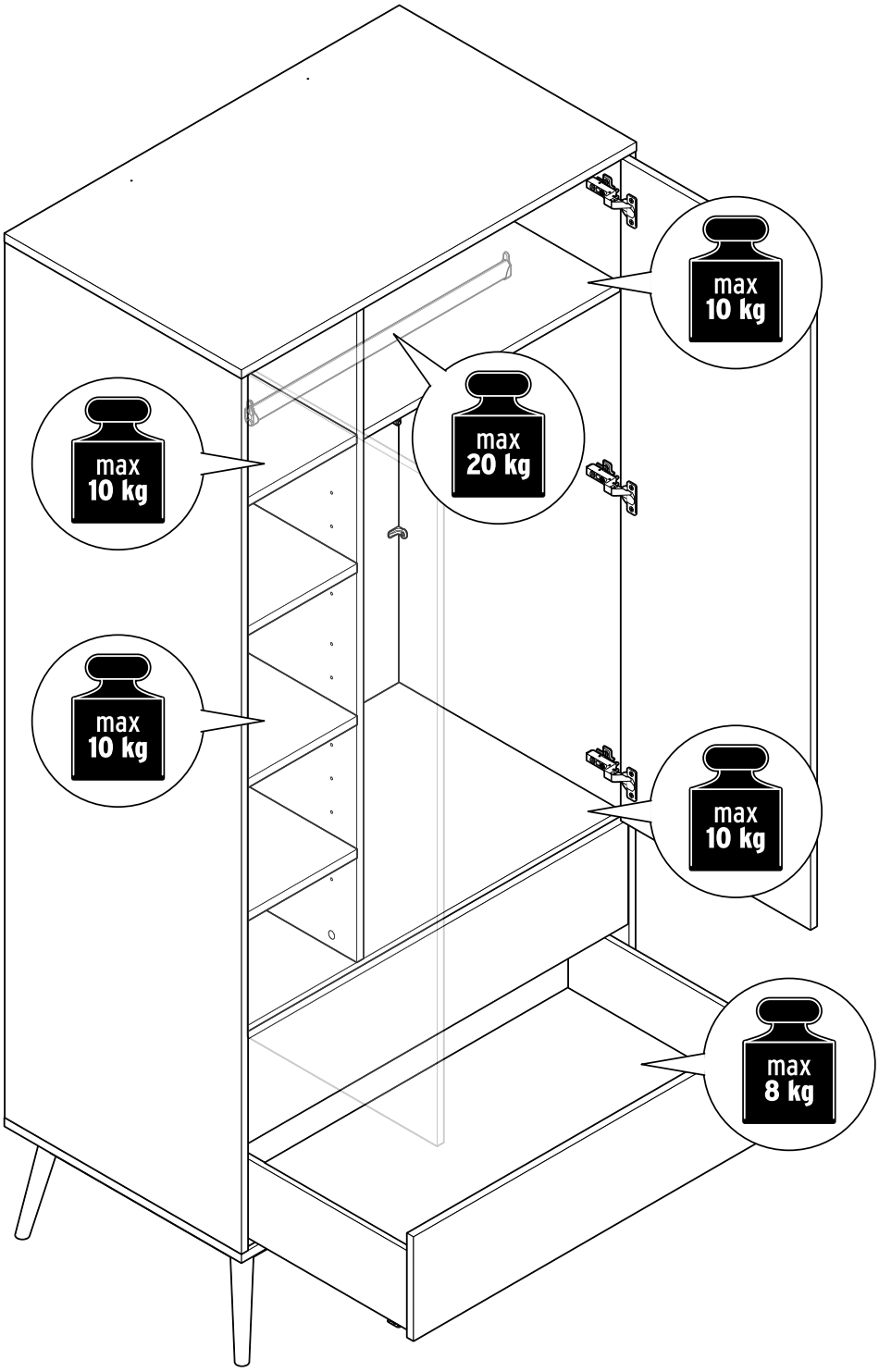

www.tchibo.de/anleitungen • www.fr.tchibo.ch/notices
www.tchibo.de/instructions • www.tchibo.dk/vejledninger
www.tchibo.se/bruksanvisningar • www.tchibo.cz/navody
www.tchibo.pl/instrukcje • www.tchibo.sk/navody
www.tchibo.hu/utmutatok • www.tchibo.com.tr/kılavuzlar

de

Liebe Kundin, lieber Kunde!

Bewahren Sie diese Anleitung zum späteren Nachlesen auf.
Bei Weitergabe des Artikels übergeben Sie auch diese Aufbauanleitung.

Wir wünschen Ihnen viel Freude mit diesem Artikel.

Ihr Tchibo Team

Zu Ihrer Sicherheit

GEFAHR für Kinder

- Halten Sie Kinder vom Verpackungsmaterial fern. Die Tüten und Folien sind kein Spielzeug. Achten Sie darauf, dass diese nicht über den Kopf gestülpt oder Teile davon verschluckt werden. Erstickungsgefahr!
- Für die sichere Montage wird der Artikel mit diversen Kleinteilen ausgeliefert. Diese Teile können bei Verschlucken lebensgefährlich sein. Halten Sie deshalb Kinder fern, wenn Sie den Artikel montieren.
- Halten Sie Kleinkinder von dem Artikel fern, da sie versuchen könnten, sich daran hochzuziehen oder hinaufzuklettern.

VORSICHT – Verletzungsgefahren und Sachschäden!

- Stellen Sie den Artikel immer auf einen ebenen, nicht abschüssigen Boden.
- Stellen Sie den Artikel nicht frei in den Raum bzw. frei an eine Wand. Für eine optimale Standfestigkeit muss der Artikel an einer geeigneten Wand befestigt werden.
- Für die Wandmontage haben wir Montagematerial (Schrauben und Dübel) beigelegt. Das Montagematerial ist für übliches, festes Mauerwerk geeignet. Informieren Sie sich vor der Wandmontage über das geeignete Montagematerial für Ihre Wand. Vergewissern Sie sich, dass sich keine Rohre oder Leitungen an der Bohrstelle befinden!
- Montieren Sie den Artikel auf einer weichen und ebenen Unterlage; legen Sie die Transportpappe unter, damit die Oberflächen nicht zerkratzt oder beschädigt werden.
- Verwenden Sie den Artikel nur für seinen vorgesehenen Verwendungszweck und überlasten Sie ihn nicht.

Verwendungszweck

Der Artikel ist für den Gebrauch in Innenräumen geeignet – schützen Sie ihn vor Feuchtigkeit.

Der Artikel ist für den privaten Haushalt vorgesehen und für gewerbliche Zwecke ungeeignet.

Zur Pflege

Verwenden Sie zum Reinigen keine scheuernden oder ätzenden Mittel bzw. harte Bürsten etc.

Reinigen Sie die Oberflächen mit einem leicht angefeuchteten Tuch und wischen Sie mit einem trockenen Tuch nach.

Auspacken und Entsorgen

Entfernen Sie sorgfältig sämtliches Verpackungsmaterial und entsorgen Sie es sortenrein. Achten Sie darauf, dass Sie nicht versehentlich Montagematerial wegwerfen.

fr

Chère cliente, cher client!

Conservez ces instructions de montage en lieu sûr pour pouvoir les consulter en cas de besoin. Si vous donnez, prêtez ou vendez cet article, remettez ces instructions en même temps que l'article.

Nous vous souhaitons beaucoup d'agrément avec cet article.

L'équipe Tchibo

Pour votre sécurité

DANGER: risques pour les enfants

- Tenez les emballages hors de portée des enfants. Les sacs et les films ne sont pas des jouets. Veillez à ce que les enfants ne se les mettent pas sur la tête ou n'en avalent pas des morceaux. Risque d'étouffement!
- Cet article est livré avec de nombreux petits éléments de montage qui peuvent entraîner la mort s'ils sont ingérés. Assemblez donc l'article en dehors de la présence d'enfants.
- Tenez les enfants en bas âge à distance de l'article, car ils pourraient essayer de s'y accrocher ou de l'escalader.

PRUDENCE – risque de blessures et de détériorations!

- Posez toujours l'article sur un sol plan et horizontal.
- N'installez pas l'article au milieu d'une pièce ou simplement près d'un mur. Pour garantir une stabilité optimale, il faut fixer l'article à un mur adapté.
- Le matériel nécessaire pour le montage mural (vis et chevilles) est fourni avec l'article. Ce matériel de montage est prévu pour des murs compacts. Avant d'effectuer le montage mural, informez-vous sur le matériel de montage adapté à votre mur. Avant de percer les trous, assurez-vous qu'il n'y a pas dans le mur de conduites électriques ou de canalisations susceptibles d'être détériorées.
- Assemblez l'article sur une surface souple et plane, en le posant éventuellement sur l'emballage en carton afin d'éviter de rayer ou d'endommager les surfaces.
- N'utilisez l'article que dans le domaine d'utilisation prévu et ne le surchargez pas.

Domaine d'utilisation

Cet article est destiné à une utilisation à l'intérieur. Protégez-le de l'humidité.

Cet article est conçu pour une utilisation privée et ne convient pas à un usage commercial ou professionnel.

Entretien

Pour le nettoyage, n'utilisez en aucun cas de produits abrasifs ou caustiques, ni de brosses dures, etc.

Nettoyez les surfaces avec un chiffon légèrement humide et essuyez-les ensuite avec un chiffon sec.

Déballage et élimination des emballages

Enlevez soigneusement tout le matériel d'emballage et éliminez-le selon les principes de la collecte sélective. Veillez à ne pas jeter par inadvertance le matériel de montage.

it

Gentili clienti!

Conservare le presenti istruzioni per consultazione futura.
In caso di cessione dell'articolo, consegnare anche le presenti istruzioni.

Buon divertimento con questo articolo.

Il vostro team Tchibo

Per la vostra sicurezza

PERICOLO per i bambini

- Tenere i bambini lontani dai materiali di imballaggio. I sacchetti e le plastiche di imballaggio non sono giocattoli. Controllare che non vengano inseriti sulla testa o che alcuni componenti non vengano ingeriti.
  Pericolo di soffocamento!
- L'articolo comprende numerosi componenti di piccole dimensioni che ne garantiscono il montaggio sicuro e che possono essere pericolosi se ingeriti. Tenerli lontano dalla portata dei bambini durante il montaggio dell'articolo.
- Tenere i bambini piccoli lontano dall'articolo, perché potrebbero utilizzarlo per cercare di alzarsi o per arrampicarsi.

ATTENZIONE – pericolo di lesioni o di danni materiali!

- Posizionare l'articolo sempre su una superficie piana, non inclinata.
- Non posizionare l'articolo al centro di una stanza o contro una parete senza fissarlo. Per garantirne la migliore stabilità, l'articolo deve essere fissato ad una parete adeguata.
- Il materiale di montaggio (viti e tasselli) per il fissaggio a parete è incluso nella confezione. Il materiale di montaggio è adatto a pareti tradizionali e stabili. Si prega di informarsi sul materiale di montaggio adatto alle proprie pareti, prima del fissaggio. Accertare che nella posizione scelta per praticare i fori non ci siano tubi idraulici o elettrici!
- Montare l'articolo su un supporto piano e morbido; appoggiare l'articolo sul cartone utilizzato per il trasporto in modo da non graffiare o danneggiare le superfici.
- Utilizzare l'articolo unicamente per lo scopo preposto e non sovraccaricarlo.

Finalità d'uso

L'articolo è adatto per essere utilizzato all'interno: proteggerlo dall'umidità.

L'articolo è destinato all'uso domestico e non è adatto a scopi commerciali.

Manutenzione

Per la pulizia non utilizzare prodotti abrasivi o corrosivi e/o spazzole a setole dure, ecc.

Pulire le superfici con un panno leggermente umido quindi ripassare con un panno asciutto.

Disimballaggio e smaltimento

Estrarre con cura l'articolo dal materiale di imballaggio e smaltire quest'ultimo in base alla relativa natura. Assicurarsi di non gettare via materiale di montaggio importante.

en

Dear Customer

Keep these instructions for future reference. If you give this product to someone else, remember to also include these assembly instructions.

We hope you will be entirely satisfied with your purchase.

Your Tchibo Team

For your safety

DANGER to children

- Keep the packaging material out of the reach of children. The plastic bags and protective films are not toys. Make sure that children do not pull them over their heads and that no parts of them are swallowed. Risk of suffocation!
- For correct assembly the product comes with various small parts. These parts can be highly dangerous if swallowed. Therefore, keep children away while assembling the product.
- Keep infants away from the product, as they might try to pull themselves up on it or climb onto it.

CAUTION – risk of injury and material damage!

- Always place the product on a level, non-sloping surface.
- Do not allow the product to stand freely in a room or against a wall. To ensure optimal stability it must be fastened to a suitable wall.
- We have provided mounting materiala (screws and wallplugs) for wall mounting. The materials provided are suitable for standard, solid walls. Before mounting, find out which mounting materials are suitable for your wall. Before drilling, make sure that there are no pipes or electrical wiring located behind the wall where the holes will be drilled.
- Assemble the product on a soft and even surface, placing the transport cardboard underneath to avoid damaging or scratching any part of its surface.
- Only use the product for its intended purpose and do not overload it.

Intended use

The product is suitable for indoor use. Protect it from moisture.

It is designed for home use and is not suitable for commercial purposes.

Care

Do not use abrasive or caustic cleaning agents or hard brushes, etc. for cleaning.

Clean the surfaces with a slightly dampened cloth and wipe them off with a dry cloth.

Unpacking and disposal

Carefully remove all packaging material and dispose of it in the proper manner. Take care not to accidentally throw away any assembly materials.

da

Kære kunde!

Gem vejledningen til senere brug. Ved videregivelse af produktet til tredjemand skal monteringsvejledningen også følge med.

Du ønskes rigtig god fornøjelse med produktet!

Teamet fra Tchibo

Sikkerhed

FARE for børn

- Emballeringsmaterialet skal holdes utilgængeligt for børn. Poserne og folierne er ikke legetøj. Pas på, at de ikke trækkes ned over hovedet, og at mindre dele ikke bliver slugt. Fare for kvælning!
- Produktet leveres med forskellige smådele, der er nødvendige for en forsvarlig montering. Disse dele kan være livsfarlige ved indtagelse. Hold derfor børn på afstand, når du monterer produktet.
- Sørg for, at småbørn ikke har adgang til produktet, da de ellers kan forsøge at trække sig op eller klatre op på produktet.

FORSIGTIG – risiko for personskader og materielle skader!

- Stil altid produktet på et lige underlag uden hældning.
- Produktet må ikke opstilles fritstående, hverken midt i et rum eller op ad en væg. Det skal fastgøres til en egnet væg for at sikre, at det står stabilt og sikkert.
- Monteringsmateriale (skruer og rawlplugs) til fastgøring til væggen medfølger. Monteringsmaterialet er egnet til normalt, fast murværk. Forud for monteringen skal du selv undersøge, hvilken slags monteringsmateriale der er egnet til din type væg. Du skal sikre dig, at der ikke ligger rør eller ledninger på det sted, hvor der skal bores!
- Brug et blødt og jævnt underlag, når du monterer produktet (fx papkassen), så overfladerne ikke bliver ridset eller tager skade.
- Brug kun produktet til det formål, det er beregnet til, og undgå overbelastning.

Anvendelsesformål

Produktet er beregnet til indendørs brug – det skal beskyttes mod fugt.

Produktet er beregnet til brug i private hjem og er ikke egnet til erhvervsmæssige formål.

Rengøring og pleje

Brug aldrig slibende eller ætsende rengøringsmidler eller hårde børster osv. til rengøring.

Rengør overfladerne med en let fugtig klud, og tør efter med en helt tør klud.

Udpakning og bortskaffelse

Fjern omhyggeligt alt emballeringsmateriale, og bortskaf det som sorteret affald. Pas på, at du ikke kommer til at smide noget af monteringsmaterialet væk.

sv

Kära kund!

Spara denna anvisning, du kan behöva den i framtiden. Om du skänker bort eller säljer produkten ska denna monteringsanvisning medfölja.

Vi önskar dig mycket nöje med produkten!

Ditt Tchibo-team

Säkerhetsinformation

FARA för barn

- Håll förpackningsmaterialet utom räckhåll för barn. Påsar och plastmaterial är inga leksaker. Se till att barn inte trär dem över huvudet eller sväljer delar av dem. Kvävningsrisk!
- Produkten levereras med diverse smådelar för korrekt montering. Att svälja dessa delar kan vara förenat med livsfara. Se därför till att hålla delarna utom räckhåll för barn när du monterar produkten.
- Håll produkten borta från små barn som skulle kunna försöka använda den för att dra sig upp eller klättra upp på den.

VAR FÖRSIKTIG – Risk för person- och sakskador!

- Ställ alltid produkten på ett jämnt underlag som inte lutar.
- Produkten får inte placeras fristående i rummet eller fristående mot en vägg. För att den ska stå optimalt stabilt måste produkten fastgöras vid en lämplig vägg.
- För väggmonteringen bifogas monteringsmaterial (skruvar och pluggar). Monteringsmaterialet är anpassat för vanligt, fast murverk. Ta reda på vilket monteringsmaterial som lämpar sig för din vägg innan du monterar produkten till väggen. Försäkra dig om att det inte finns några rör eller ledningar där du ska borra!
- Montera produkten på ett mjukt och jämnt underlag och lägg förpackningsmaterialet under monteringsdelarna så att ytan inte riskerar att få repor eller skadas.
- Använd inte produkten på annat sätt än den är avsedd för, och överbelasta den inte.

Användningsområde

Produkten lämpar sig för inomhusanvändning – skydda den mot fukt.

Produkten är avsedd för privata hem och lämpar sig inte för affärsmässig användning.

Skötsel

Använd inte slipande eller frätande rengöringsmedel och inte heller hårda borstar, etc.

Rengör ytorna med en lätt fuktad trasa och torka efter med en torr trasa.

Uppackning och bortskaffning

Var noga med att avlägsna allt förpackningsmaterial och bortskaffa det som sorterat avfall. Var uppmärksam så att du inte kastar bort monteringsmaterial av misstag.

cs

Vážení zákazníci,

uschovejte si tento návod pro pozdější potřebu.
Při předávání výrobku s ním předejte i tento návod k montáži.

Přejeme Vám, abyste byli s tímto výrobkem dlouho spokojeni.

Váš tým Tchibo

Pro Vaši bezpečnost

NEBEZPEČÍ pro děti

- Obalový materiál se nesmí dostat do rukou dětem. Sáčky a fólie nejsou určeny na hraní. Dbejte na to, aby si je děti nenatahovaly na hlavu nebo jich část nespolkly. Nebezpečí udušení!
- Pro bezpečnou montáž je výrobek dodáván s různými malými díly. Tyto díly však mohou být v případě spolknutí životu nebezpečné. Proto během montáže udržujte děti mimo pracovní oblast.
- Výrobek udržujte mimo dosah malých dětí, protože by se mohly pokoušet vytáhnout se nahoru či na něj vylézt.

POZOR – nebezpečí poranění a vzniku věcných škod!

- Výrobek postavte na rovnou, ne šikmou plochu.
- Výrobek nestavte volně do místnosti ani volně ke zdi. K dosažení optimální stability musí být výrobek připevněn ke vhodné zdi.
- Materiál potřebný k montáži na zeď (šrouby a hmoždinky) je přiložen. Tento montážní materiál je vhodný pro běžné, pevné zdivo. Před nástěnnou montáží se informujte o montážním materiálu vhodném pro Vaši zeď. Přesvědčte se, zda se na místě vrtání nenachází nějaká potrubí nebo kabely!
- Výrobek montujte na měkkém a rovném podkladu; popřípadě jej podložte přepravní lepenkou, aby nedošlo k poškrábání nebo poškození povrchů.
- Výrobek používejte jen k určenému účelu a nepřetěžujte jej.

Účel použití

Výrobek je vhodný k použití ve vnitřních prostorách – chraňte ho před vlhkostí.

Je určen k soukromému využití a není vhodný ke komerčním účelům.

Ošetřování

K čištění nepoužívejte abrazivní ani leptavé prostředky, popř. tvrdé kartáče apod.

Povrchy čistěte lehce navlhčeným hadříkem a otírejte suchým hadříkem.

Vybalení a likvidace

Pečlivě odstraňte veškerý obalový materiál, roztřiďte jej a zlikvidujte. Pozor, abyste nedopatřením nevyhodili montážní materiál.

pl

Drodzy Klienci!

Niniejszą instrukcję należy zachować do późniejszego wykorzystania.
Przy ewentualnej zmianie właściciela produktu należy przekazać również tę instrukcję montażu.

Życzymy Państwu wiele radości i satysfakcji z użytkowania tego produktu.

Zespół Tchibo

Dla bezpieczeństwa użytkownika

NIEBEZPIECZEŃSTWO – zagrożenie dla dzieci

- Dzieci nie mogą mieć dostępu do materiałów opakowaniowych. Torebki oraz folie nie są zabawkami. Należy zwrócić uwagę, aby nie zostały naciągnięte na głowę i aby ich części nie zostały połknięte. Istnieje niebezpieczeństwo uduszenia!
- Aby montaż przebiegał sprawnie i bezpiecznie, do produktu dołączono różne drobne części. Ich połknięcie może być śmiertelnie niebezpieczne. Z tego powodu należy dopilnować, aby podczas montażu produktu w pobliżu nie znajdowały się dzieci.
- Małe dzieci nie mogą mieć dostępu do produktu, gdyż mogłyby podciągać się na nim lub próbować wdrapywać się na niego.

UWAGA – niebezpieczeństwo obrażeń ciała i szkód materialnych!

- Produkt należy ustawiać zawsze na równym, niespadzistym podłożu.
- Produktu nie należy stawiać swobodnie w pomieszczeniu ani ustawiać bez zamocowania pod ścianą. Aby uzyskać optymalną stabilność, produkt należy zamocować na przystosowanej do tego ścianie.
- Do zestawu dołączyliśmy materiały do montażu ściennego (wkręty oraz kołki rozporowe). Dołączone materiały montażowe nadają się do zwykłych, stabilnych ścian. Przed montażem na ścianie należy zasięgnąć informacji, jakie materiały są odpowiednie dla danej ściany. Ponadto należy upewnić się, że w miejscach wiercenia nie przebiegają żadne rury ani przewody elektryczne!
- Montaż produktu powinien odbywać się na miękkim i równym podłożu. Należy podłożyć tekturę z opakowania, aby powierzchnie zewnętrzne nie uległy zarysowaniu ani uszkodzeniu.
- Produktu należy używać wyłącznie zgodnie z jego przeznaczeniem. Nie należy go przeciążać.

Przeznaczenie

Produkt nadaje się do użytku w zamkniętych pomieszczeniach.
Należy go chronić przed działaniem wilgoci.

Produkt zaprojektowano do użytku w prywatnych gospodarstwach domowych i nie nadaje się do celów komercyjnych.

Na temat pielęgnacji produktu

Do czyszczenia nie należy używać szorujących ani żrących środków czyszczących wzgl. twardych szczotek itp.

Powierzchnie produktu należy wyczyścić lekko zwilżoną ściereczką, a następnie wytrzeć suchą szmatką.

Rozpakowanie i utylizacja

Starannie usunąć wszystkie materiały opakowaniowe i pozbyć się ich w sposób zgodny z zasadami segregacji odpadów. Należy przy tym uważać, aby przez nieuwagę nie wyrzucić materiałów montażowych.

sk

Vážení zákazníci!

Tento návod uschovajte pre prípad neskoršej potreby.
Ak výrobok postúpite inej osobe, odovzdajte jej aj tento návod na montáž.

Želáme vám veľa spokojnosti s týmto výrobkom.

Váš tím Tchibo

Pre vašu bezpečnosť

NEBEZPEČENSTVO pre deti

- Zabráňte prístupu detí k obalovému materiálu. Vrecká a fólie nie sú hračky. Dbajte na to, aby si ich deti nedávali cez hlavu a časti z nich neprehltli. Nebezpečenstvo udusenia!
- S cieľom bezpečnej montáže je tento výrobok dodávaný s rôznymi drobnými dielmi. Tieto diely môžu byť po prehltnutí životunebezpečné. Deti preto udržiavajte v bezpečnej vzdialenosti, keď tento výrobok montujete.
- Malé deti udržiavajte v bezpečnej vzdialenosti od tohto výrobku, pretože by sa mohli pokúšať naň vystúpiť alebo vyliezť.

POZOR – Nebezpečenstvo úrazu a vecných škôd!

- Tento výrobok umiestnite vždy na rovnú a nie šikmú podlahu.
- Tento výrobok neukladajte voľne do priestoru, príp. voľne na stenu. Kvôli optimálnej stabilite sa musí tento výrobok upevniť na vhodnej stene.
- Pre montáž na stenu sme priložili montážny materiál (skrutky a kolíky). Montážny materiál je vhodný pre bežné pevné murivo. Pred montážou na stenu sa informujte o vhodnom montážnom materiáli pre vašu stenu. Uistite sa najprv, že sa na mieste vŕtania nenachádzajú žiadne rúry alebo vedenia!
- Tento výrobok montujte na mäkkom a rovnom podklade; podložte ho prepravným kartónom, aby sa povrch nepoškriabal alebo nepoškodil.
- Tento výrobok používajte len v súlade s jeho určením a nepreťažujte ho.

Účel použitia

Tento výrobok je vhodný na použitie v interiéri – chráňte ho pred vlhkosťou.

Tento výrobok je určený pre súkromné domácnosti a nie je vhodný na komerčné účely.

Ošetrovanie

Na čistenie nepoužívajte abrazívne ani leptavé čistiace prostriedky, resp. tvrdé kefy atď.

Povrchové plochy čistite mierne navlhčenou handrou a potom ich utrite suchou handrou.

Vybalenie a likvidácia

Opatrne odstráňte všetok obalový materiál a zlikvidujte ho v súlade s pravidlami separovaného zberu. Dbajte na to, aby ste omylom nevyhodili montážny materiál.

hu

Kedves Vásárlónk!

Őrizze meg az útmutatót, hogy szükség esetén később ismét át tudja olvasni. Amennyiben megválik a terméktől, az útmutatót is adja oda az új tulajdonosnak.

Kívánjuk, legyen öröme a termék használatában!

A Tchibo csapata

Biztonsága érdekében

VESZÉLY gyermekek esetében

- Ne engedje, hogy a csomagolóanyag gyermekek kezébe kerüljön. A zacskó és a fólia nem játék. Ügyeljen arra, hogy azokat a gyermekek ne húzzák a fejükre, és hogy apró részeket ne nyeljenek le belőlük. Fulladásveszély!
- A biztos összeszerelés érdekében a csomagolás számos rögzítőelemet tartalmaz. Az apró részek lenyelése életveszélyes lehet. A termék összeszerelésekor a gyermekeket tartsa távol.
- Tartsa távol a gyerekeket a terméktől, mert megkísérelhetnek felmászni rá vagy felhúzódzkodni rajta.

FIGYELEM – Sérülésveszély és anyagi károk!

- A terméket mindig sima, vízszintes talajra helyezze.
- Ne tegye a terméket szabadon állva egy helyiségbe vagy rögzítés nélkül a fal mellé. A termék stabilitása érdekében azt egy megfelelő falhoz kell rögzíteni.
- A falhoz rögzítéshez szükséges szerelőanyagokat (csavarokat és tipliket) mellékeltük. A szerelőanyagok szokásos, stabil falazathoz alkalmasak. A rögzítés előtt érdeklődjön szakkereskedésben a megfelelő szerelőanyag felől. Bizonyosodjon meg arról, hogy a furatok alatt nem húzódnak csövek és vezetékek!
- A terméket puha, sima felületen szerelje össze, helyezze alá a szállítási kartont, így a felület nem karcolódik, nem sérül meg.
- A terméket rendeltetésszerűen használja, és ne terhelje túl.

Rendeltetés

A termék beltéri használatra alkalmas, nedvességtől óvni kell.

A termék magánjellegű felhasználásra alkalmas, üzleti célokra nem használható.

Ápolás

A termék tisztításához ne használjon súroló vagy maró hatású tisztítószert, illetve kemény kefét stb.

A termék felületét enyhén benedvesített ruhával tisztítsa meg, majd törölje szárazra.

Kicsomagolás és hulladékkezelés

Óvatosan távolítsa el az összes csomagolóanyagot. A csomagolóanyag eltávolításakor ügyeljen a szelektív hulladékgyűjtésre. Ügyeljen arra, nehogy véletlenül apró alkatrészeket kidobjon.

Değerli Müşterimiz!

Gerektiğinde tekrar okumak üzere bu kılavuzu saklayın.
Bu ürün başkasına devredildiğinde, bu kılavuz da beraberinde verilmelidir.

Yeni ürününüzü güle güle kullanın.

Tchibo Ekibiniz

Kendi güvenliğiniz için ⚠

Çocuklar için TEHLİKE

- Çocukları ambalaj malzemesinden uzak tutun. Torbalar ve folyolar oyuncak değildir. Bunların başa geçirilmemesine veya yutulmamasına dikkat edin. Boğulma tehlikesi vardır!
- Ürünü, güvenli monte edilmesi için çeşitli küçük parça vs. ile birlikte satılır. Bu parçalar yutulduğunda hayati tehlike söz konusudur. Bu yüzden ürünü kuracağınız zaman çocukları uzak tutun.
- Küçük çocukların ürüne tutunmayı veya üzerine tırmanmayı isteyebileceğini göz önünde bulundurarak onları üründen uzak tutun.

DİKKAT – Yaralanma ve maddi hasar tehlikesi!

- Ürünü daima eğimi olmayan düz bir zemin üzerine yerleştirin.
- Ürünü odanın içinde serbest veya duvara yaslanarak bırakmayın. Ürün, en iyi şekilde durması için uygun bir duvara sabitlenmelidir.
- Duvar montajı için ambalaja montaj malzemesi (cıvatalar ve dübeller) de eklenmiştir. Montaj malzemesi, normal duvarlar için uygundur. Montaj öncesi duvarınıza uygun olan montaj malzemesi hakkında bilgi edinin. Deleceğiniz yerden boruların veya elektrik hatlarının geçmediğinden emin olun!
- Ürünü yumuşak ve düz bir zemin üzerinde monte edin. Ürünün yüzeylerinin çizilmemesi veya hasar görmemesi için karton ambalajı ürünün altına yerleştirin.
- Ürünü sadece öngörülen kullanım amacı için kullanın ve aşırı yüklemeden kaçının.

Kullanım amacı

Bu ürün iç mekanlarda kullanım için uygundur. Nemden koruyun.

Bu ürün, özel kullanım için tasarlanmış olup ticari amaçlar için uygun değildir.

Bakım

Temizleme için tahriş edici ya da aşındırıcı kimyasallar veya sert fırçalar kullanılmamalıdır.

Yüzeyleri hafif nemli bir bezle temizleyin ve ardından iyice kurulayın.

Ambalajı açma ve imha etme

Ürünü ambalajından çıkarın ve tüm ambalaj malzemesini türüne göre ayırıp atın. Bu esnada yanlışlıkla montaj malzemelerini de atmamaya dikkat edin.

Garanti belgesi

04.07.2018-140499

Üretici veya İthalatçı Firmanın:

Unvanı: TCHİBO KAHVE MAM. DAĞ. ve PAZ. TİC. LTD. ŞTİ

Adresi: BARBAROS MAH. LALE SOK. NO: 2/7
MY OFFİCE BİNASI; ATAŞEHİR - İSTANBUL / TÜRKİYE

Telefonu: +90 216 575 4411 Faks: +90 216 576 04 84

e-posta: info@tchibo.com.tr

Yetkilinin İmzası / Firmanın Kaşesi:

Satıcı Firmanın:

Unvanı: TCHİBO KAHVE MAM. DAĞ. ve PAZ. TİC. LTD. ŞTİ

Adresi: BARBAROS MAH. LALE SOK. NO: 2/7
MY OFFİCE BİNASI; ATAŞEHİR - İSTANBUL / TÜRKİYE

Telefonu: +90 216 575 4411 Faks: +90 216 576 0484

e-posta: info@tchibo.com.tr

Fatura Tarih ve Sayısı:

Teslim Tarihi ve Yeri:

Yetkilinin İmzası / Firmanın Kaşesi:

Malın

Cinsi:	MOBİLYA	Markası:	TCM
Modeli:	384 537, 387 428	Garanti Süresi:	2 YIL
Azami Tamir Süresi:	20 iş günü		
Bandrol ve Seri No:			

Garanti şartları

1) Garanti süresi, malın teslim tarihinden itibaren başlar ve **2 yıldır**. (Bu süre 2 yıldan az olamaz)
2) Malın bütün parçaları dahil olmak üzere tamamı garanti kapsamındadır.
3) Malın ayıplı olduğunun anlaşılması durumunda tüketici, 6502 sayılı Tüketicinin Korunması Hakkında Kanunun 11 inci maddesinde yer alan;
   a) Sözleşmeden dönme,
   b) Satış bedelinden indirim isteme,
   c) Ücretsiz onarılmasını isteme,
   ç) Satılanın ayıpsız bir misli ile değiştirilmesini isteme, haklarından birini kullanabilir.
4) **Tüketicinin bu haklardan ücretsiz onarım hakkını** seçmesi durumunda satıcı; işçilik masrafı, değiştirilen parça bedeli ya da başka herhangi bir ad altında hiçbir ücret talep etmeksizin malın onarımını yapmak veya yaptırmakla yükümlüdür. Tüketici ücretsiz onarım hakkını üretici veya ithalatçıya karşı da kullanabilir. Satıcı, üretici ve ithalatçı tüketicinin bu hakkını kullanmasından müteselsilen sorumludur.
5) Tüketicinin, **ücretsiz onarım hakkını** kullanması halinde malın;
   - Garanti süresi içinde tekrar arızalanması,
   - Tamiri için gereken azami sürenin aşılması,
   - Tamirinin mümkün olmadığının, yetkili servis istasyonu, satıcı, üretici veya ithalatçı tarafından bir raporla belirlenmesi durumlarında; **tüketici malın bedel iadesini, ayıp oranında bedel indirimini veya imkân varsa malın ayıpsız misli ile değiştirilmesini** satıcıdan talep edebilir. Satıcı, tüketicinin talebini reddedemez. Bu talebin yerine getirilmemesi durumunda satıcı, üretici ve ithalatçı müteselsilen sorumludur.
6) Malın tamir süresi **20 iş gününü**, binek otomobil ve kamyonetler için ise **30 iş gününü** geçemez. Bu süre, garanti süresi içerisinde mala ilişkin arızanın yetkili servis istasyonuna veya satıcıya bildirimi tarihinde, garanti süresi dışında ise malın yetkili servis istasyonuna teslim tarihinden itibaren başlar. Malın arızasının **10 iş günü** içerisinde giderilememesi halinde, üretici veya ithalatçı; malın tamiri tamamlanıncaya kadar, benzer özelliklere sahip başka bir malı tüketicinin kullanımına tahsis etmek zorundadır. Malın garanti süresi içerisinde arızalanması durumunda, tamirde geçen süre garanti süresine eklenir.
7) Malın kullanma kılavuzunda yer alan hususlara aykırı kullanılmasından kaynaklanan arızalar garanti kapsamı dışındadır.
8) Tüketici, garantiden doğan haklarının kullanılması ile ilgili olarak çıkabilecek uyuşmazlıklarda yerleşim yerinin bulunduğu veya tüketici işleminin yapıldığı yerdeki **Tüketici Hakem Heyetine veya Tüketici Mahkemesine** başvurabilir.
9) Satıcı tarafından bu **Garanti Belgesinin** verilmemesi durumunda, tüketici **Gümrük ve Ticaret Bakanlığı Tüketicinin Korunması ve Piyasa Gözetimi Genel Müdürlüğüne** başvurabilir.

Teileliste | Liste des pièces détachées | Elenco dei componenti | Parts list | Stykliste
Lista över delar | Seznam dílů | Wykaz części | Zoznam dielcov | Alkatrészlista | Parça listesi

Für den Zusammenbau benötigen Sie | Pour le montage, il vous faut | Per il montaggio sono necessari | Assembly will require Du skal bruge følgende til monteringen | För monteringen behöver du | K montáži potřebujete | Do prac montażowych potrzebne będą Na montáž potrebujete | Az összeszereléshez az alábbiak szükségesek | Montaj için gerekenler:

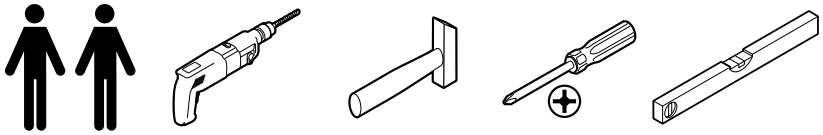

1 x 1

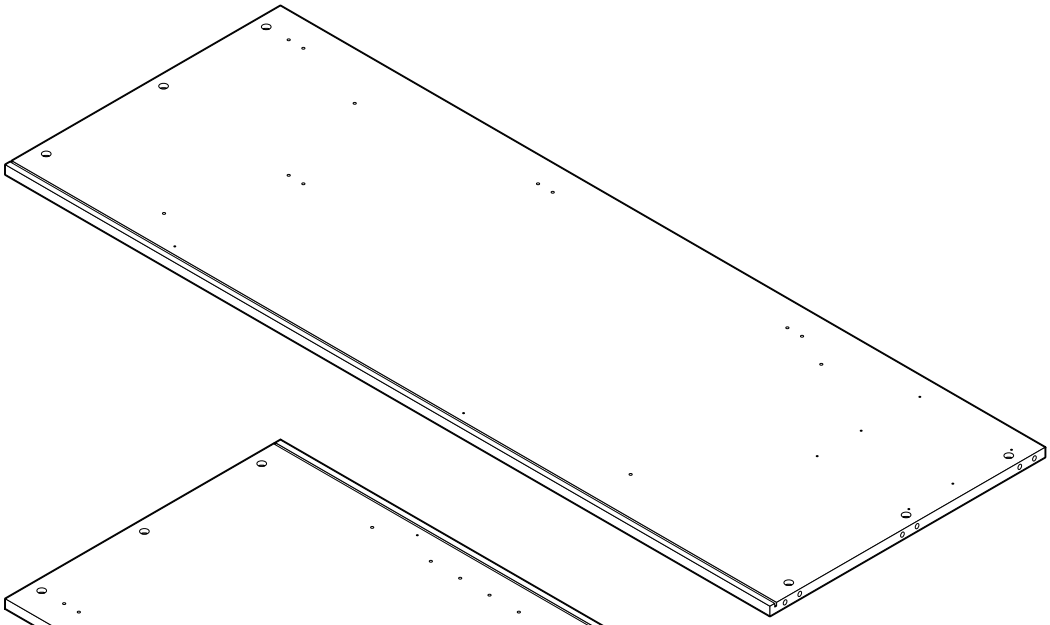

1 x 2

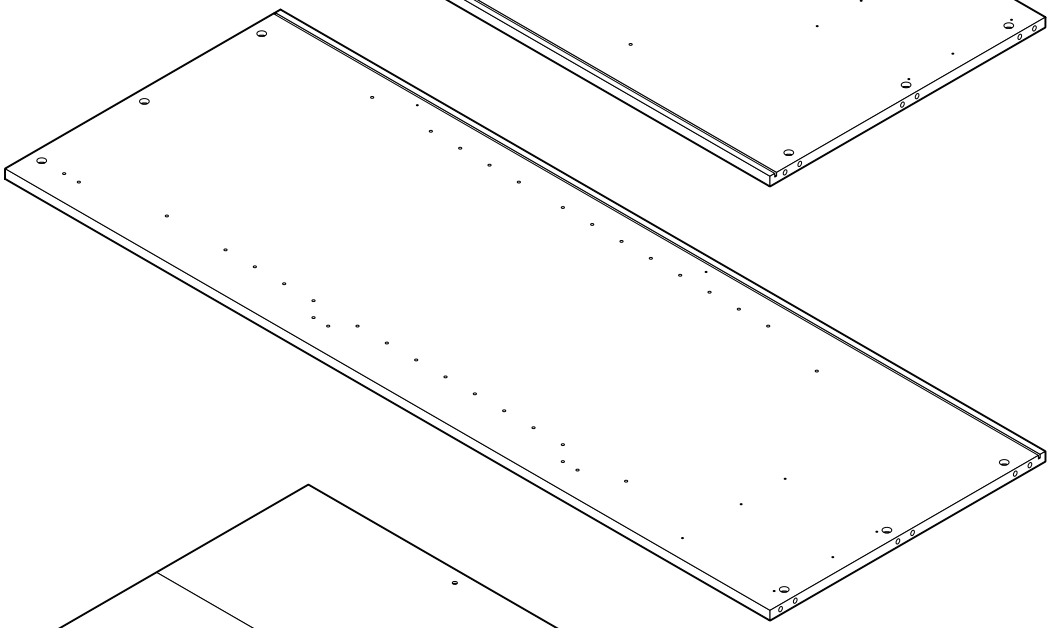

1 x 3

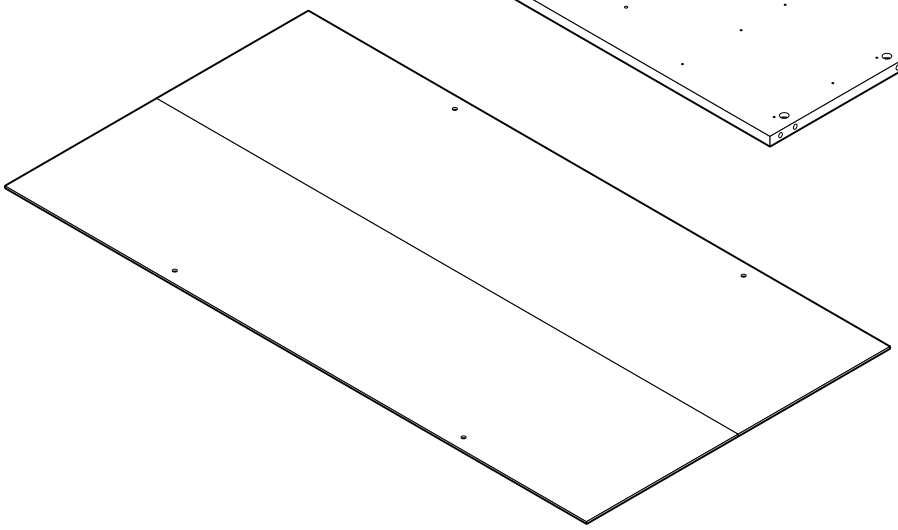

1 x 4

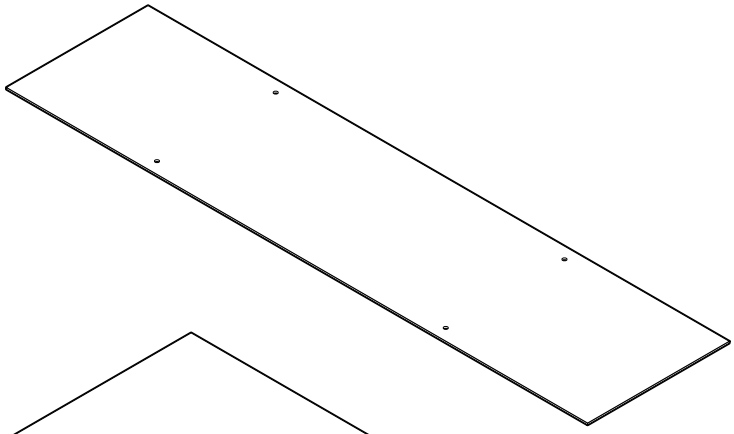

1 x 5

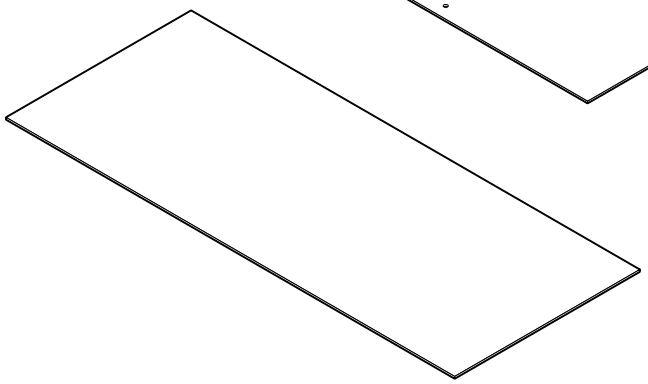

1 x 6

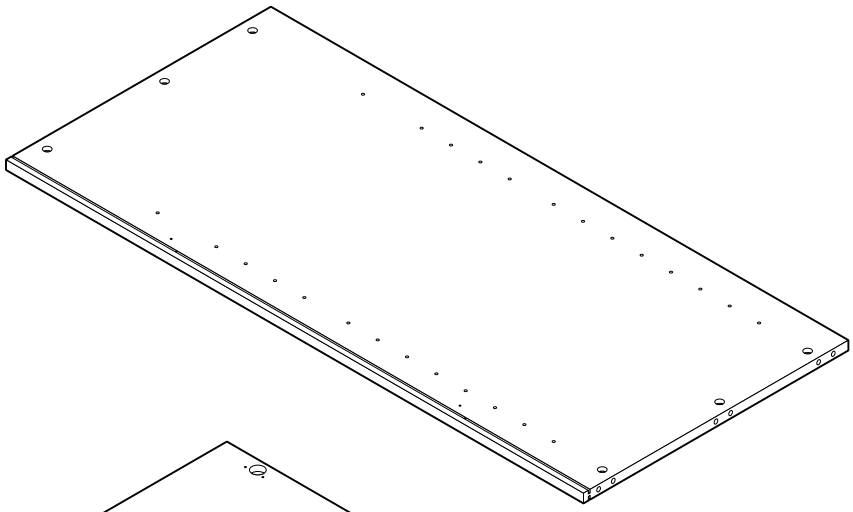

2 x 7

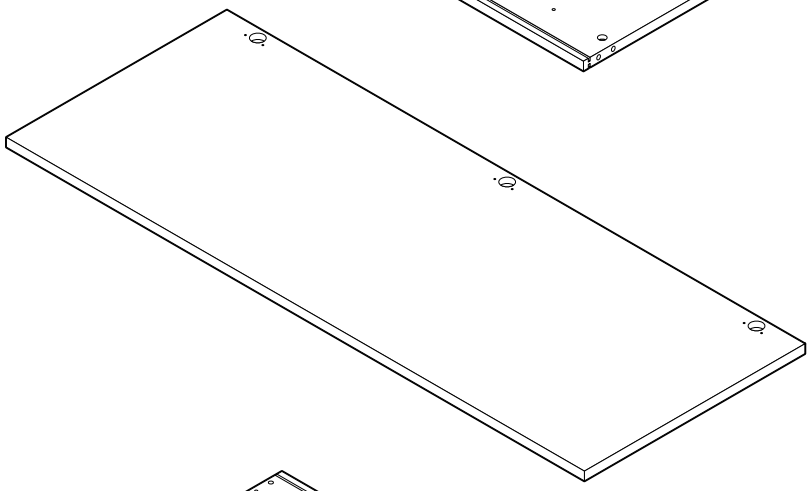

1 x 8

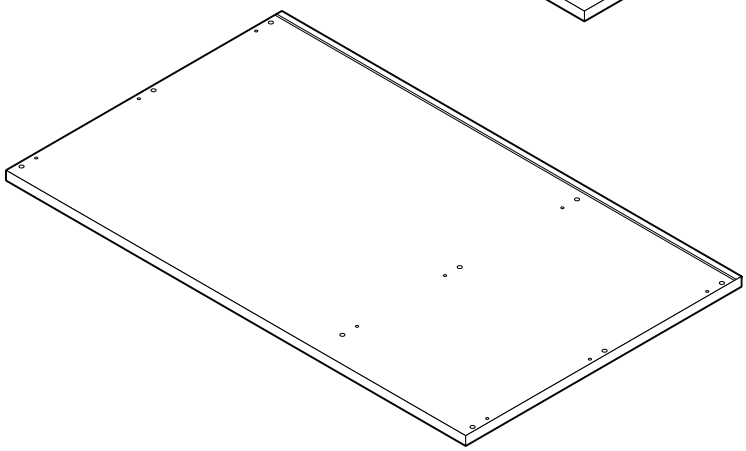

1 x 9

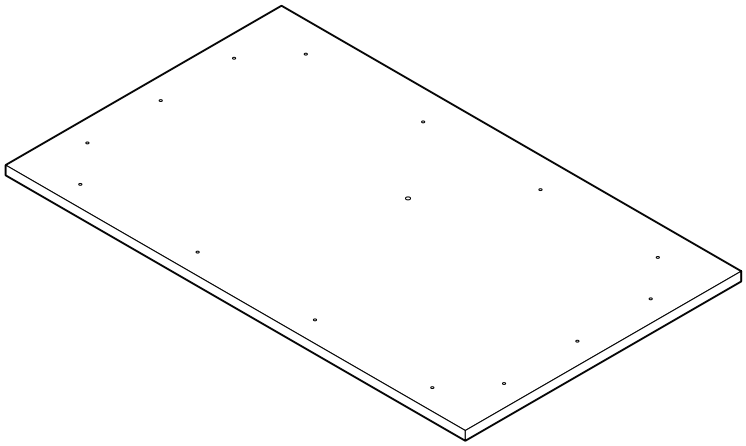

1 x 10

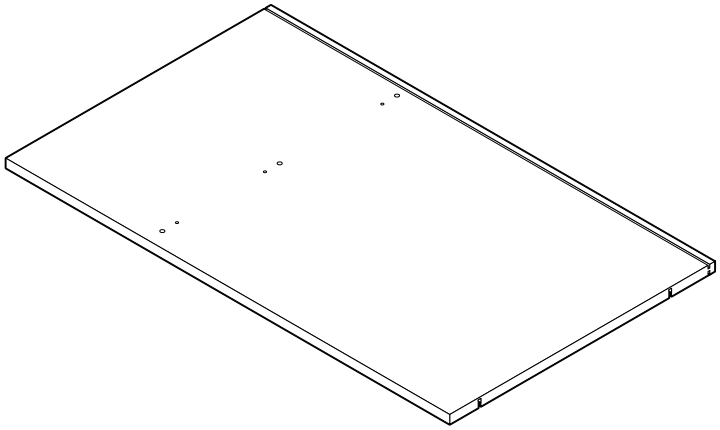

1 x 11

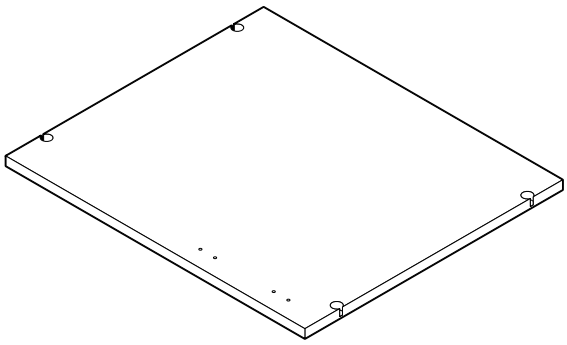

1 x 12

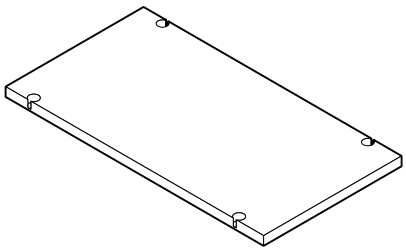

3 x 13

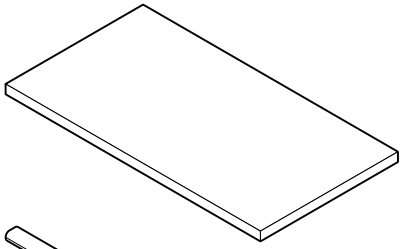

1 x 14

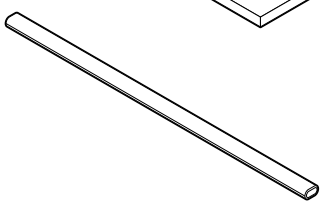

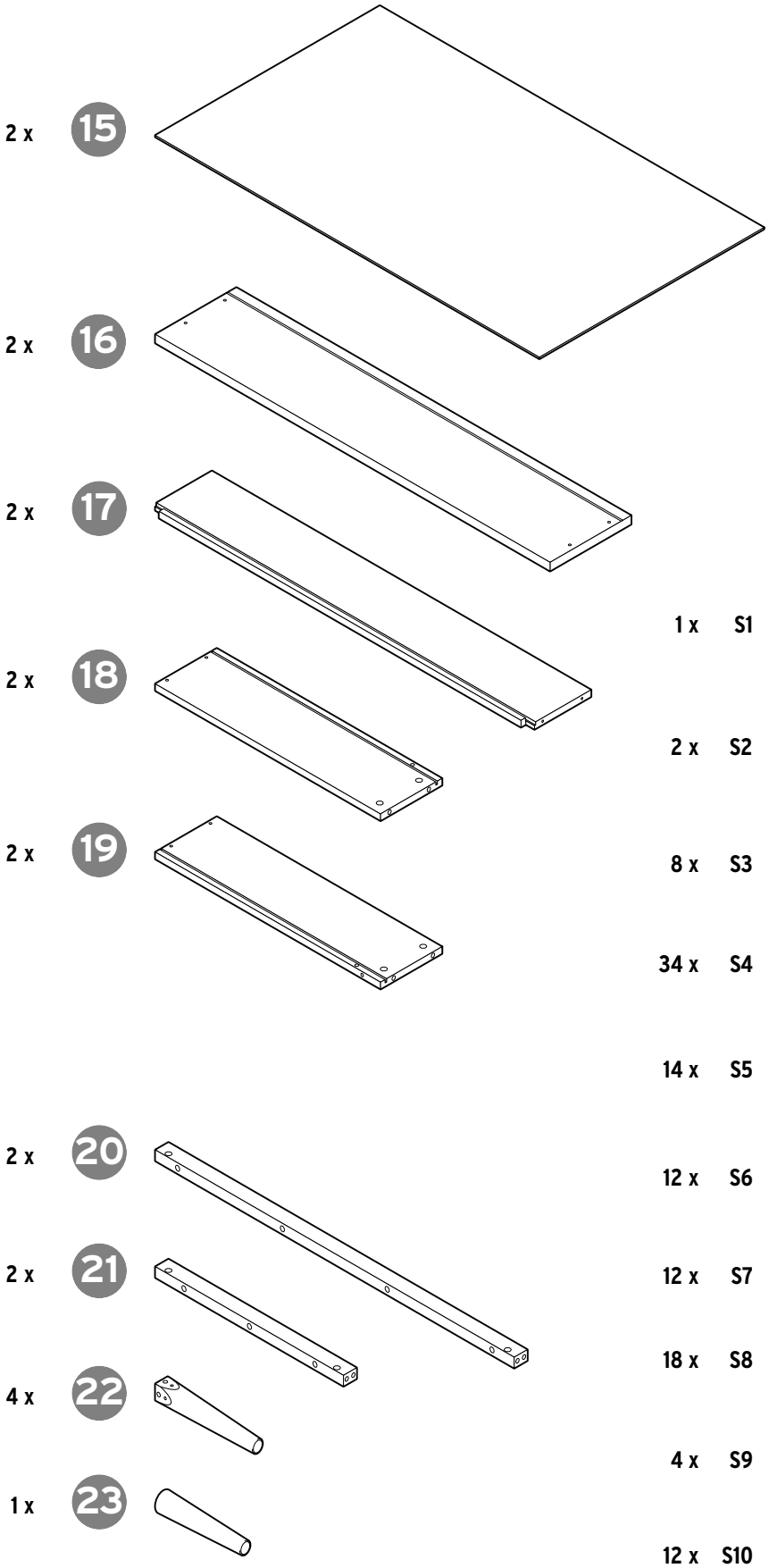
2 x 15
2 x 16
2 x 17
2 x 18
2 x 19
2 x 20
2 x 21
4 x 22
1 x 23

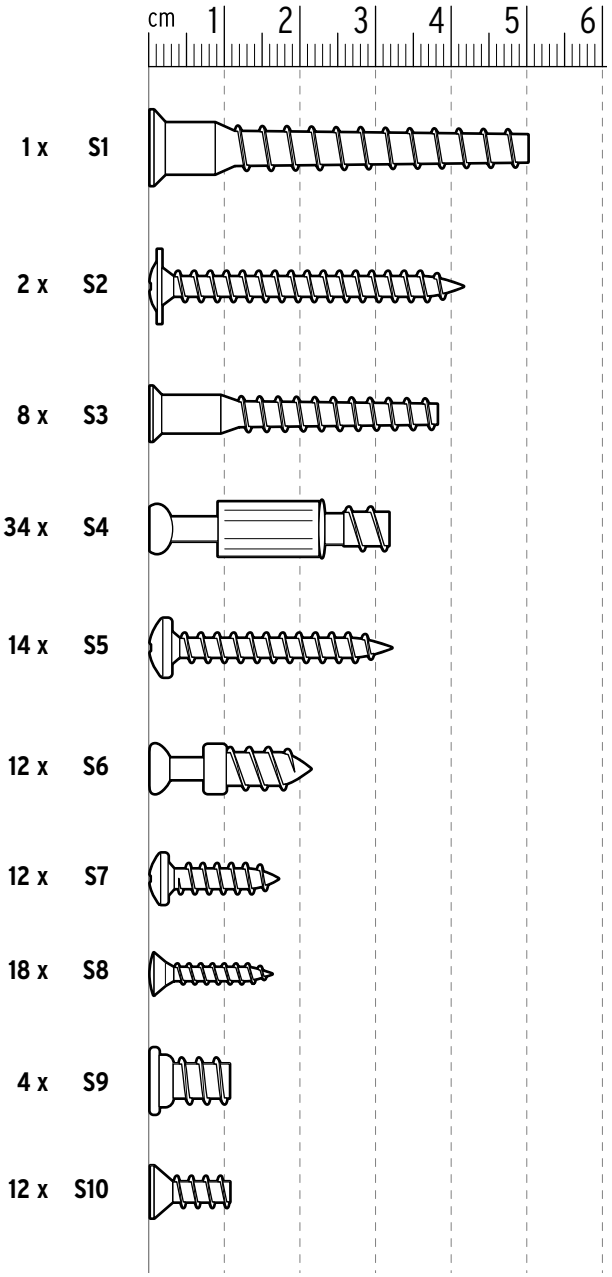
cm 1 2 3 4 5 6
1 x S1
2 x S2
8 x S3
34 x S4
14 x S5
12 x S6
12 x S7
18 x S8
4 x S9
12 x S10

2 x A

2 x B

2 x C

6 x D

2 x E

2 x F

6 x G

8 x H

2 x I

2 x J

26 x K

5 x L

12 x M

14 x N

18 x O

16 x P

12 x Q

Ein Teil fehlt oder ist defekt? Service hinten im Heft.

Une pièce manque ou est défectueuse? Voir service client à la fin de ce livret.

Un componente manca o è difettoso? Per il servizio clienti si veda alla fine di questo manuale.

Is a part missing or broken? See back for service information.

Hvis en komponent mangler eller er beskadiget,
skal du kontakte servicecentret (se bagest i hæftet).

Saknas det en del, eller är någon del defekt? Kontakta servicecentret
(information finns längst bak i häftet).

Chybí nějaký díl nebo je poškozený? Servis na zadní straně tohoto návodu.

Brakuje jakiejś części lub jest uszkodzona? Serwis na ostatniej stronie.

Chýba niektorý dielec alebo je chybný? Servis na zadnej strane.

Hiányzik vagy hibás egy alkatrész? Szerviz infó az utolsó oldalon.

Bir parça mı eksik veya hasarlı? Teknik destek bilgileri son sayfada.

Hinweis | A noter | Nota | Hints | Oplysning | Instruktion | Poznámka | Wskazówka | Upozornenie | Útmutató | Bilgi

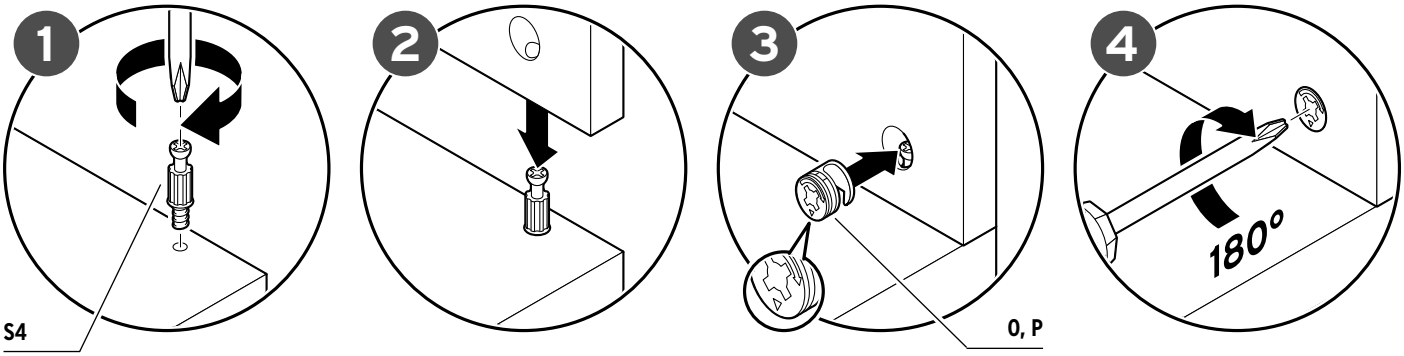

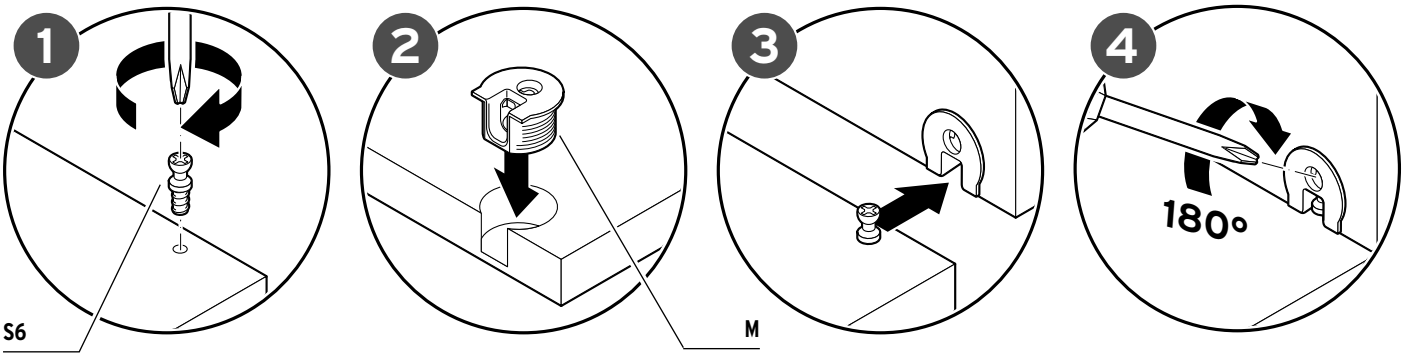

Aufbau | Montage | Montaggio | Assembly | Montering | Montering | Montáž | Montaż | Montáž | Összeszerelés | Kurulum

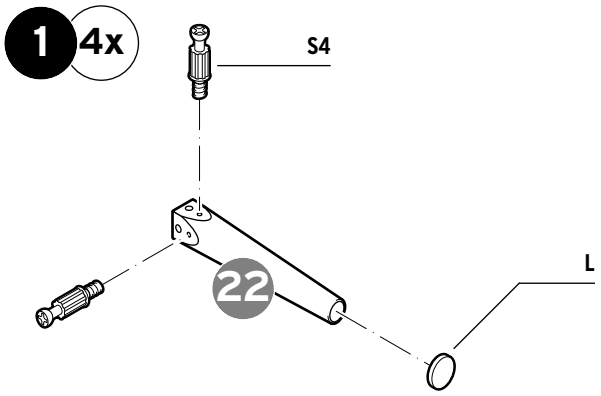

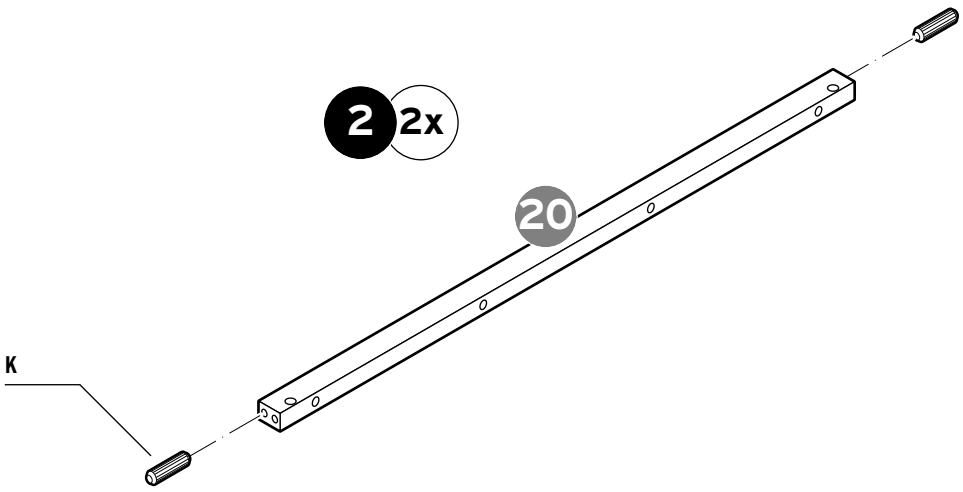

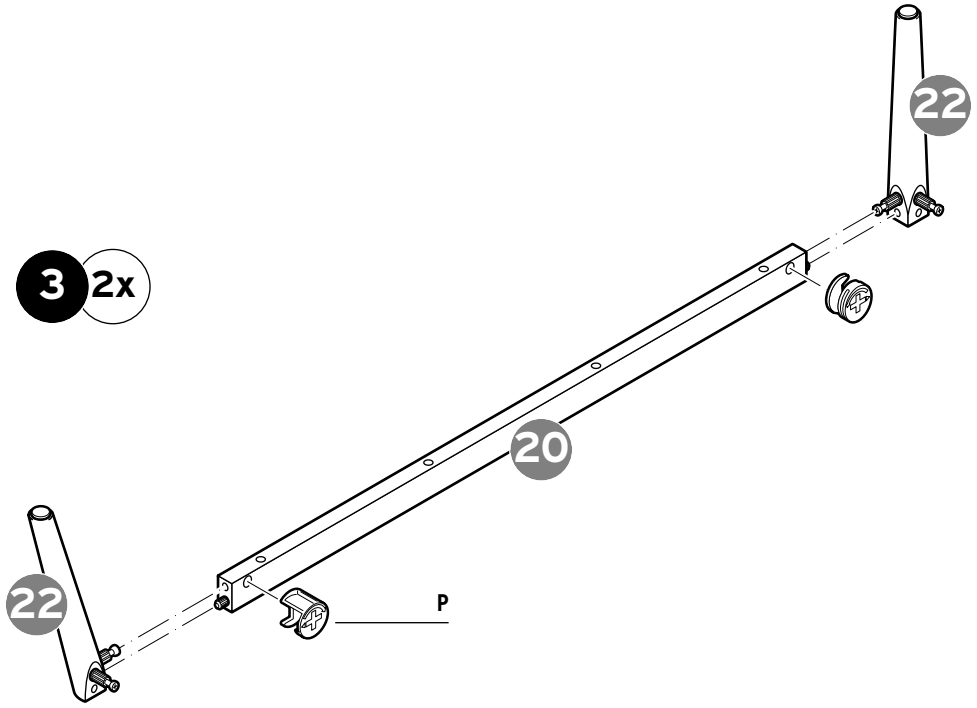
3
2x
22
20
22
P

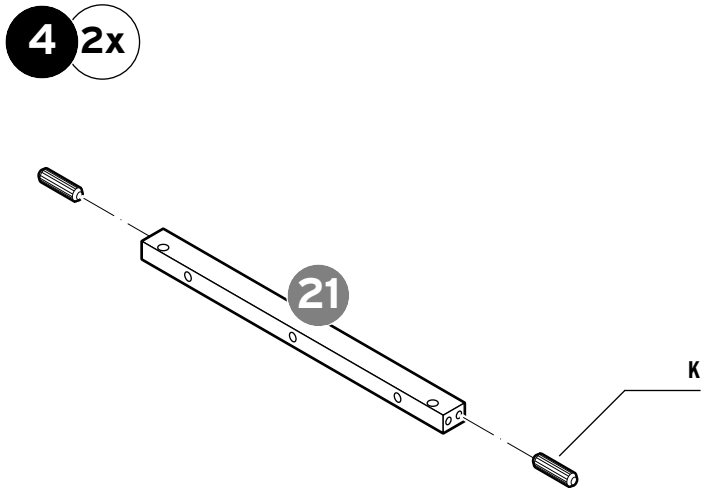
4
2x
21
K

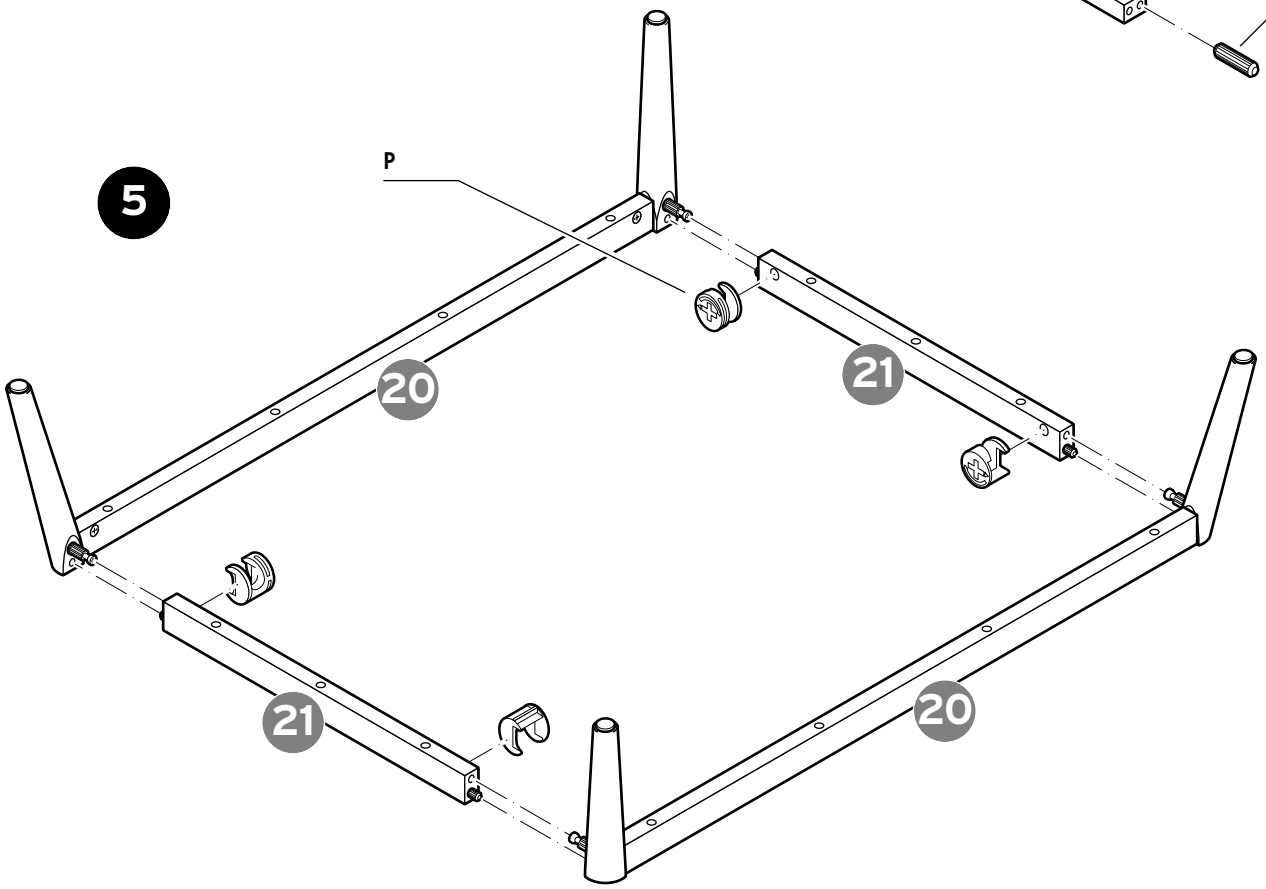
5
P
20
21
21
20

6

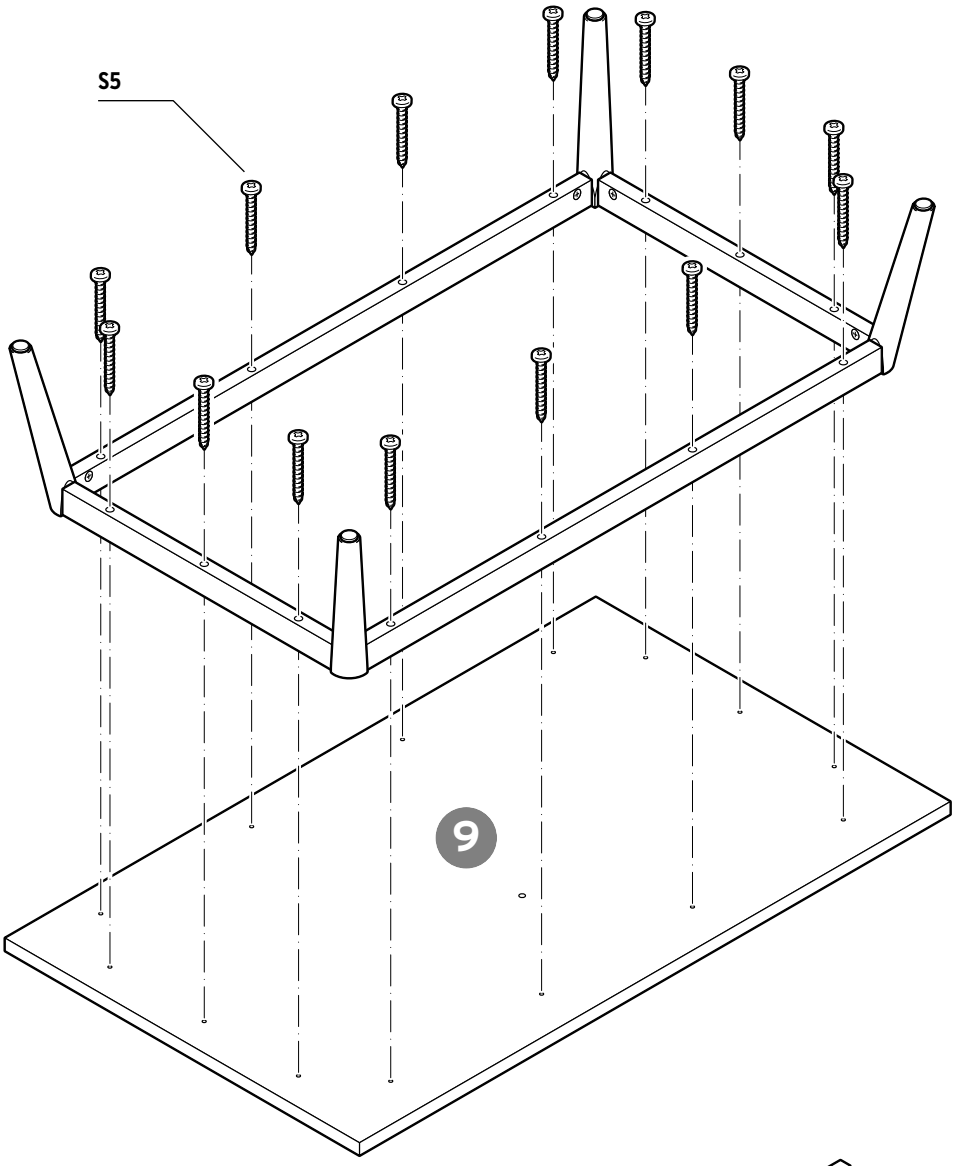

7

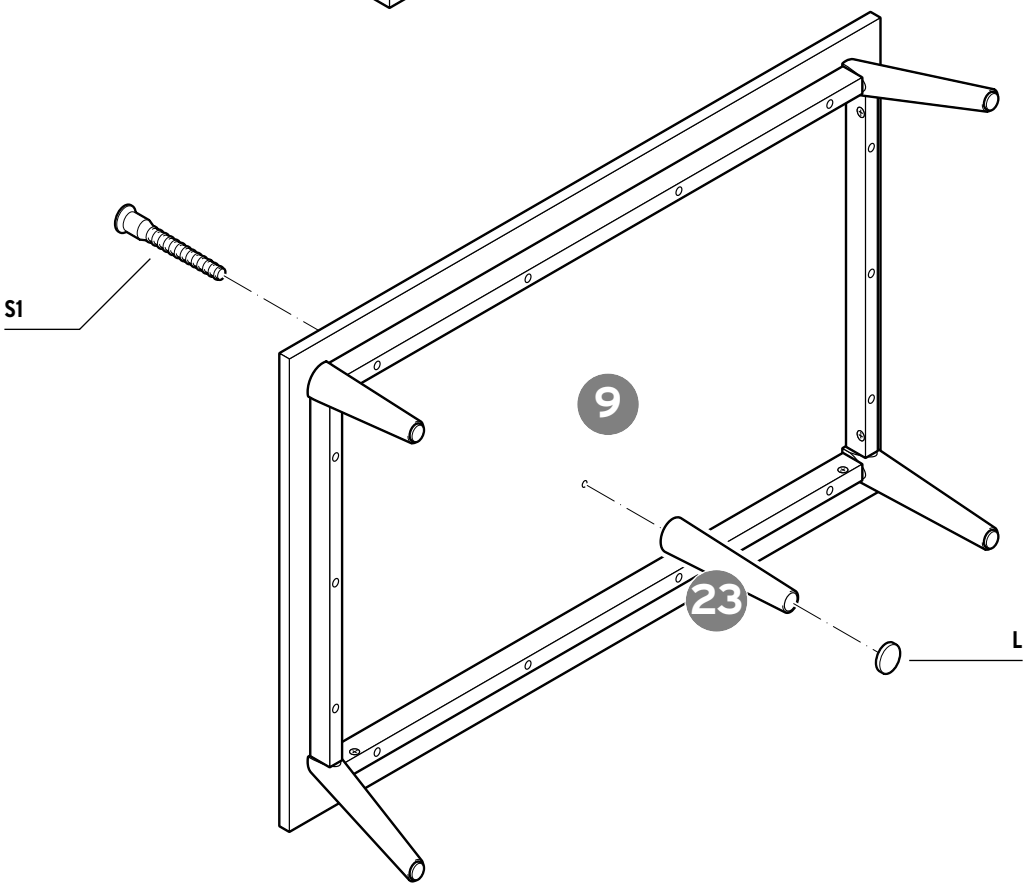

8

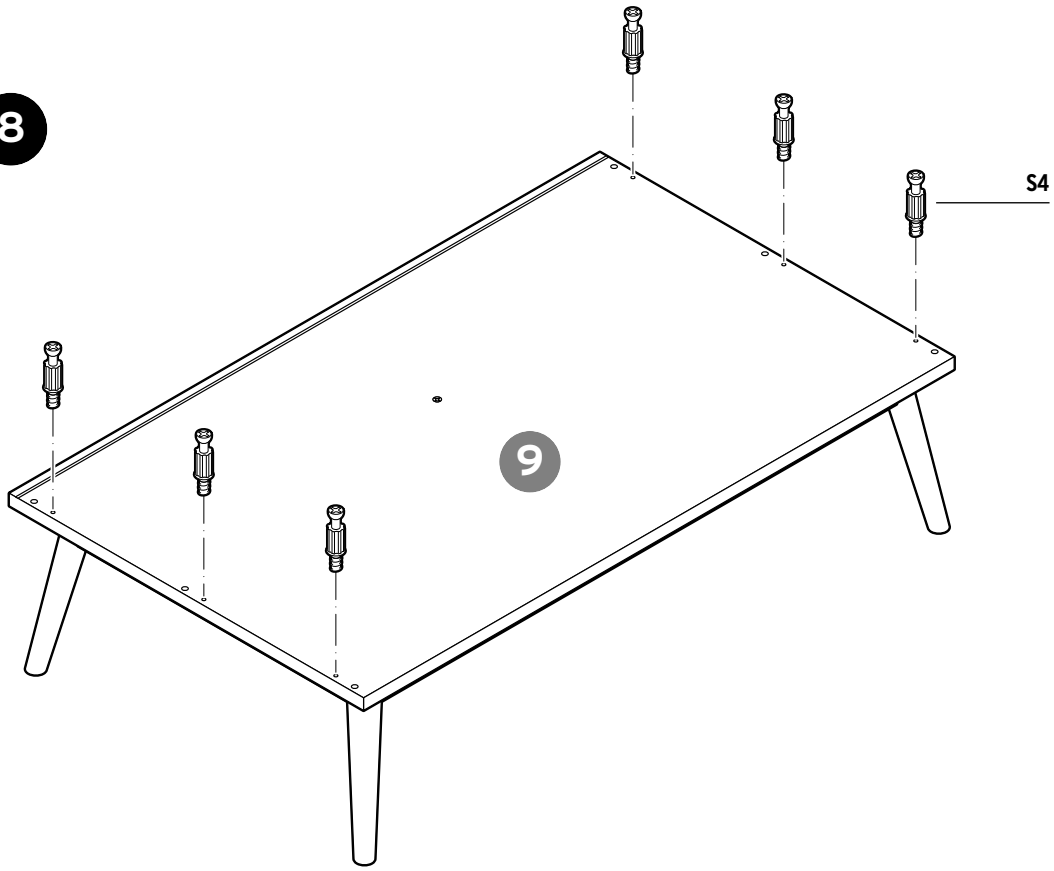

9

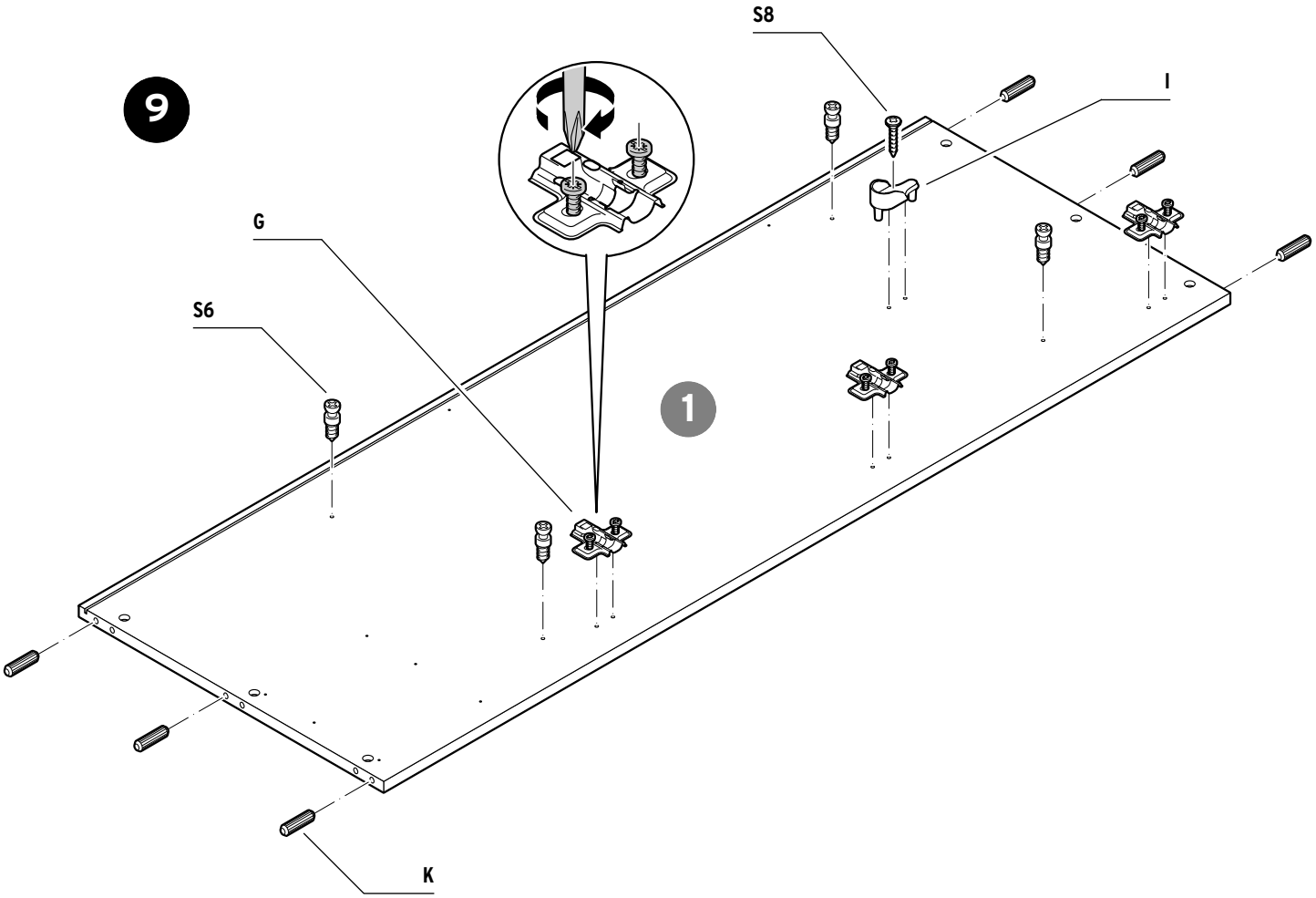

10

S6

G

2

K

11

M

10

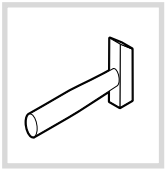

DEUTSCH
Schlagen Sie Teil **M** vorsichtig mit einem Hammer ein.

FRANÇAIS
Enfoncez avec précaution la pièce **M** à l'aide d'un marteau.

ITALIANO
Inserire delicatamente il componente **M** usando un martello.

ENGLISH
Carefully insert part **M** using a hammer.

DANSK
Bank forsigtigt del **M** ind med en hammer.

SVENSKA
Slå försiktigt in del **M** med en hammare

ČESKY
Díl **M** opatrně zatlučte kladivem.

POLSKI
Posługując się młotkiem, ostrożnie wbić część **M**.

SLOVENSKY
Dielec **M** zatlčte opatrne kladivom.

MAGYAR
Az **M** elemet óvatosan üsse be egy kalapáccsal a helyére.

TÜRKÇE
M parçasını dikkatlice bir çekiç ile takın.

DEUTSCH
Die Seitenwand **1** muss bis Schritt 15 gut festgehalten werden, damit sie nicht versehentlich zur Seite kippt und ausreißt.

FRANÇAIS
Maintenez bien le panneau latéral **1** jusqu'à l'étape 15 pour éviter qu'il ne bascule accidentellement sur le côté et ne s'arrache.

ITALIANO
La parete laterale **1** deve essere mantenuta ben ferma fino al passaggio 15, in modo che non si inclini accidentalmente da un lato e si stacchi.

ENGLISH
The side wall **1** must be held firmly in place until step 15, so that it does not accidentally tilt to one side and become detached.

DANSK
Hold godt fast i sidedelen **1** indtil trin 15, så den ikke vipper til siden og falder af.

SVENSKA
Håll fast sidodelen **1** ordentligt tills steg 15 så att den inte faller åt sidan och ramlar av.

ČESKY
Boční díl **1** musíte pevně přidržovat až do kroku 15, aby se nedopatřením nepřevážil do strany a nevytrhl se.

POLSKI
Należy mocno przytrzymać część boczną **1**, aż zostanie wykonany 15. krok montażu, aby nie mogła nieopatrznie przechylić się i wyłamać.

SLOVENSKY
Bočný dielec **1** musíte až do montážneho kroku 15 držať pevne, aby sa nemohol nedopatrením prevážiť do strany alebo vytrhnúť.

MAGYAR
Az **1.** számú oldalfalat a 15. lépésig erősen meg kell tartani, nehogy véletlenül eldőljön és elrepedjen.

TÜRKÇE
Yan parça **1**, yanlışlıkla yana doğru devrilmemesi ve çıkmaması için adım 15'e kadar sıkı bir şekilde tutulmalıdır.

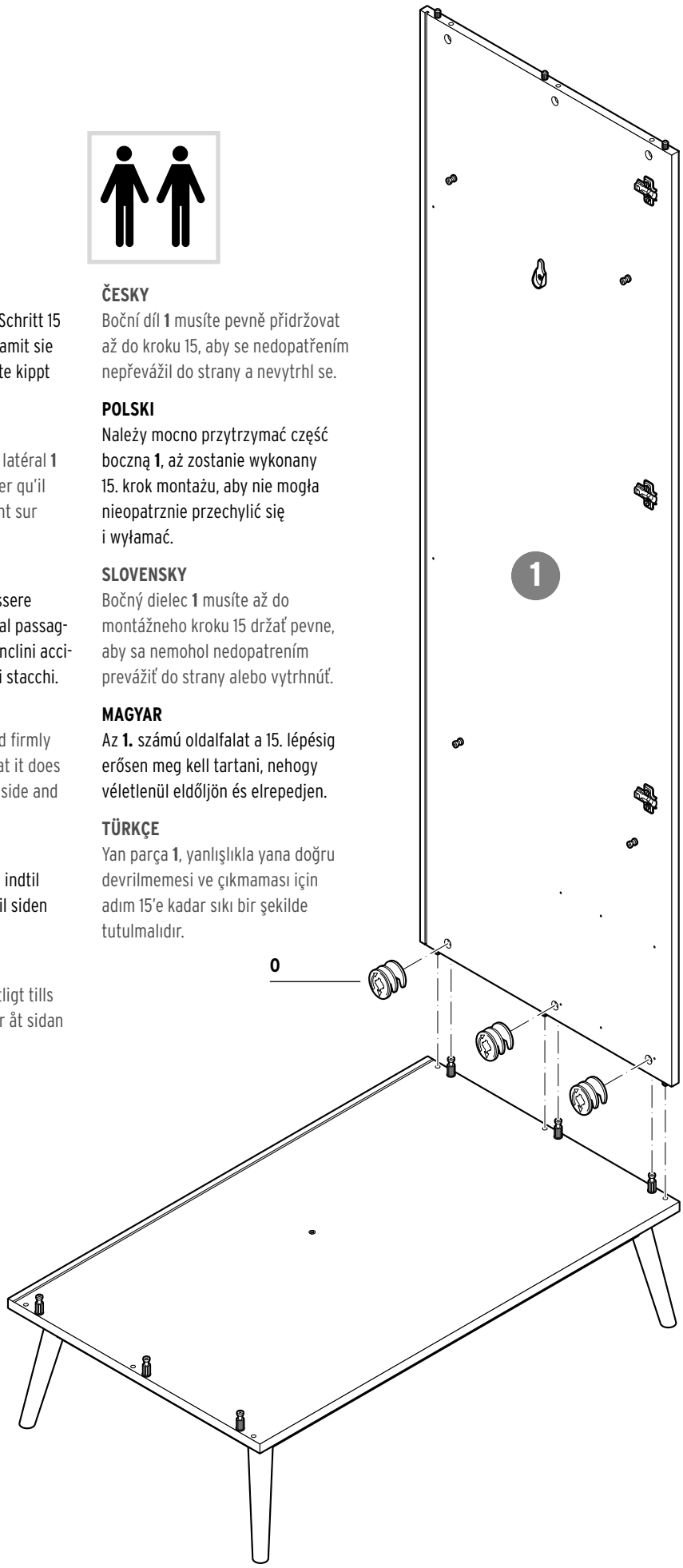

13

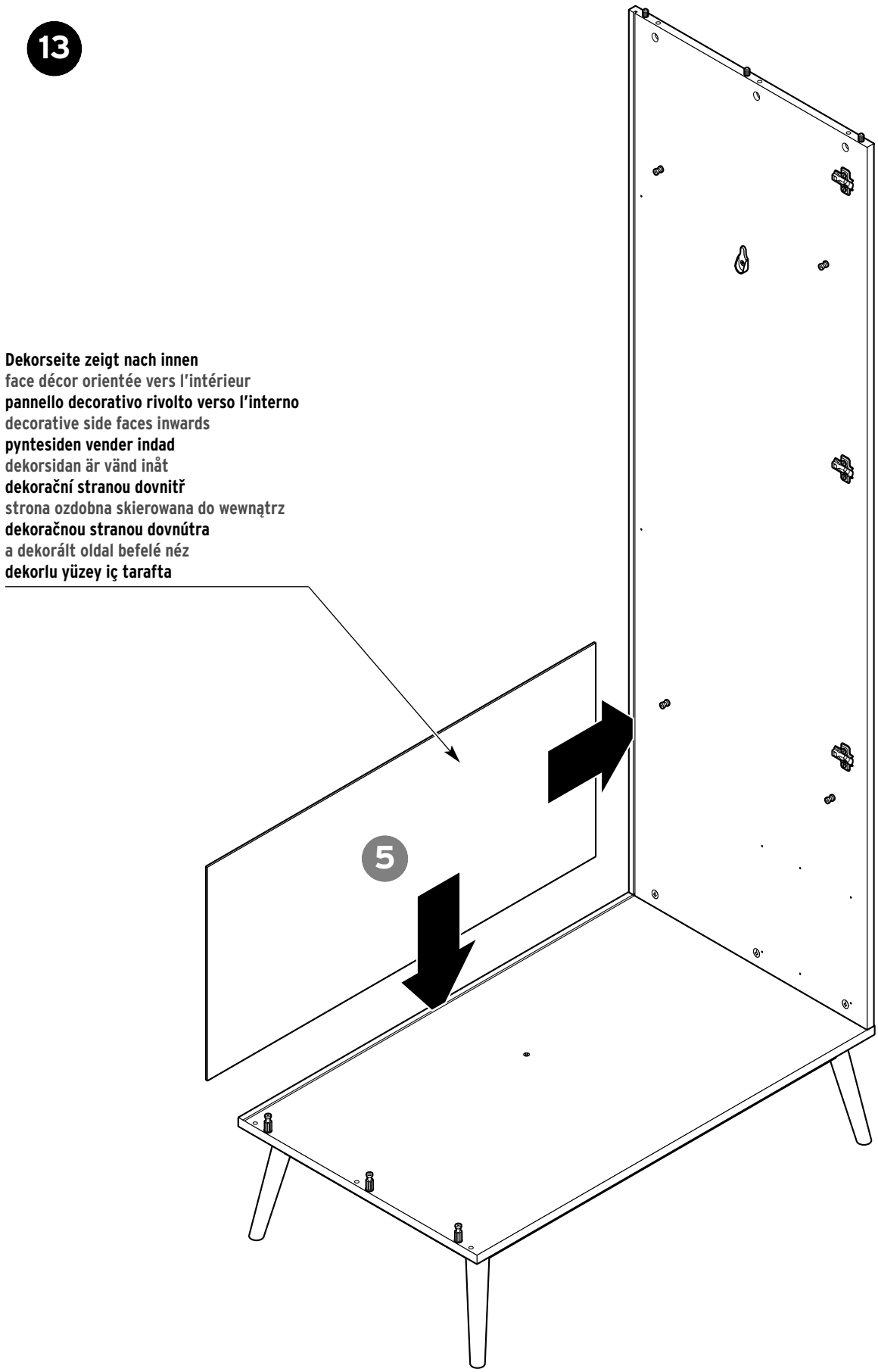
Dekorseite zeigt nach innen
face décor orientée vers l'intérieur
pannello decorativo rivolto verso l'interno
decorative side faces inwards
pyntesiden vender indad
dekorsidan är vänd inåt
dekorační stranou dovnitř
strona ozdobna skierowana do wewnątrz
dekoračnou stranou dovnútra
a dekorált oldal befelé néz
dekorlu yüzey iç tarafta
5

14

DEUTSCH
Die Seitenwand **2** muss bis Schritt 15 gut festgehalten werden, damit sie nicht versehentlich zur Seite kippt und ausreißt.

FRANÇAIS
Maintenez bien le panneau latéral **2** jusqu'à l'étape 15 pour éviter qu'il ne bascule accidentellement sur le côté et ne s'arrache.

ITALIANO
La parete laterale **2** deve essere mantenuta ben ferma fino al passaggio 15, in modo che non si inclini accidentalmente da un lato e si stacchi.

ENGLISH
The side wall **2** must be held firmly in place until step 15, so that it does not accidentally tilt to one side and become detached.

DANSK
Hold godt fast i sidedelen **2** indtil trin 15, så den ikke vipper til siden og falder af.

SVENSKA
Håll fast sidodelen **2** ordentligt tills steg 15 så att den inte faller åt sidan och ramlar av.

ČESKY
Boční díl **2** musíte pevně přidržovat až do kroku 15, aby se nedopatřením nepřevážil do strany a nevytrhl se.

POLSKI
Należy mocno przytrzymać część boczną **2**, aż zostanie wykonany 15. krok montażu, aby nie mogła nieopatrznie przechylić się i wyłamać.

SLOVENSKY
Bočný dielec **2** musíte až do montážneho kroku 15 držať pevne, aby sa nemohol nedopatrením prevážiť do strany alebo vytrhnúť.

MAGYAR
A **2.** számú oldalfalat a 15. lépésig erősen meg kell tartani, nehogy véletlenül eldőljön és elrepedjen.

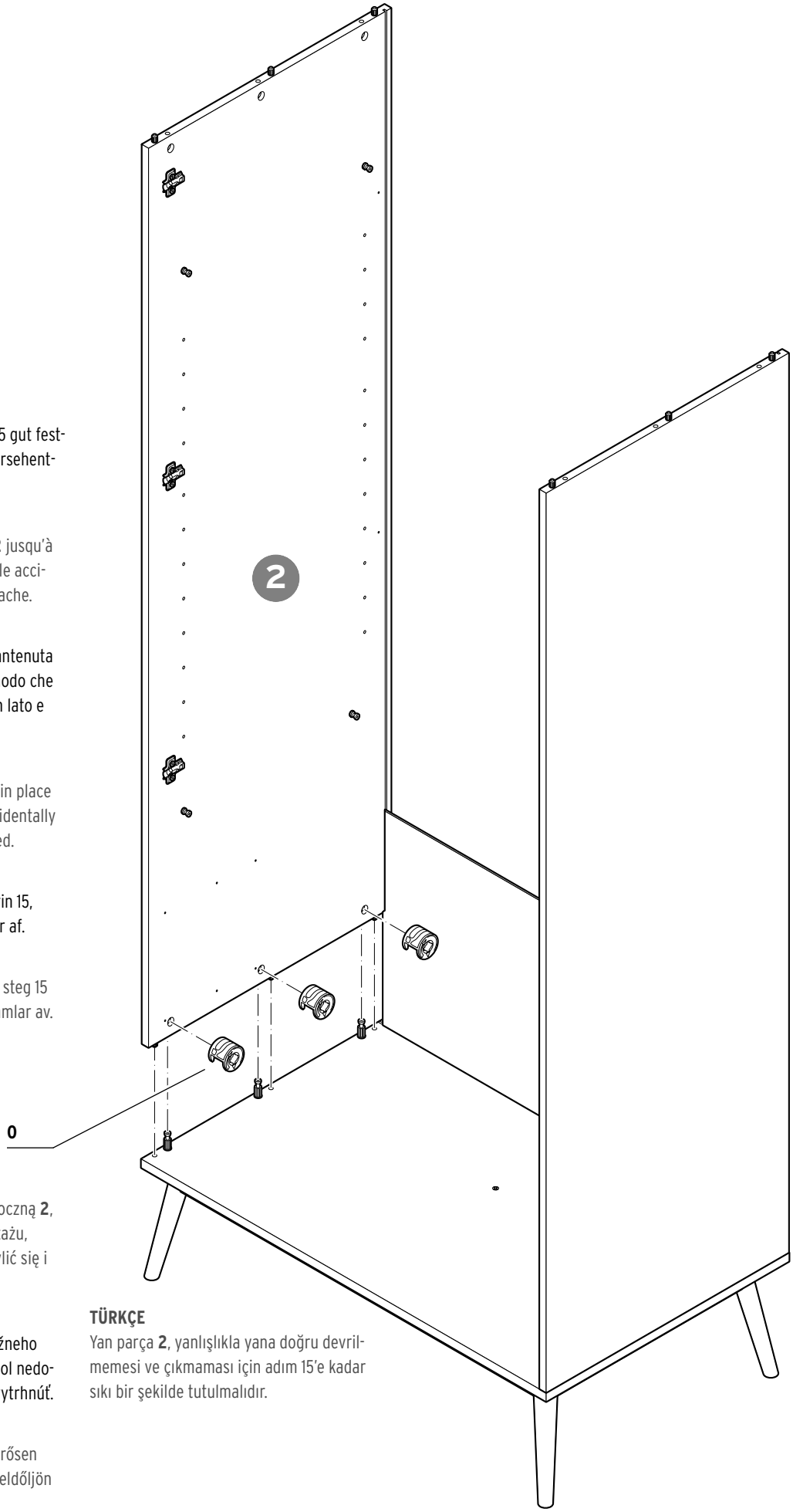

TÜRKÇE
Yan parça **2**, yanlışlıkla yana doğru devrilmemesi ve çıkmaması için adım 15'e kadar sıkı bir şekilde tutulmalıdır.

15

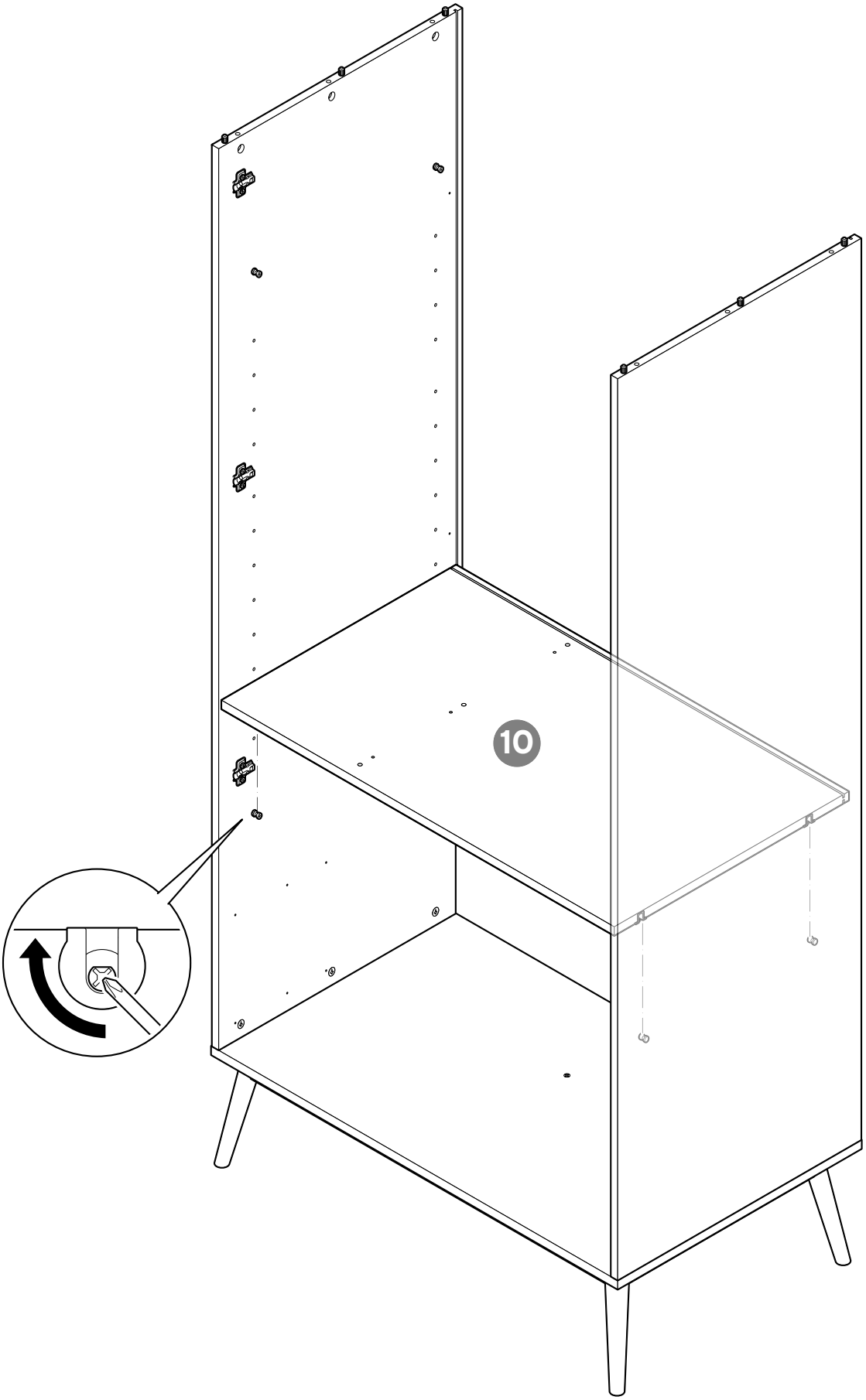

16

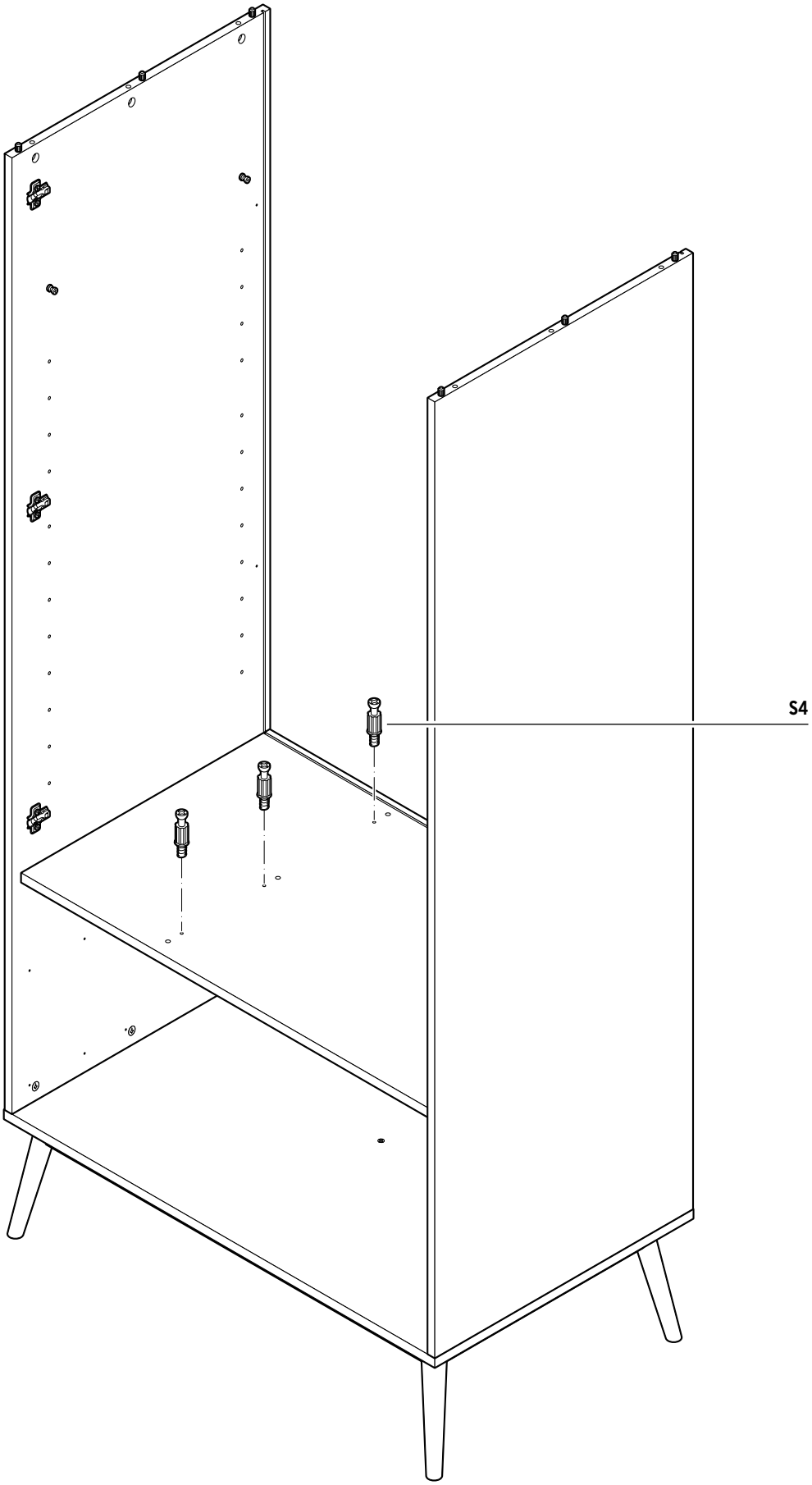

17

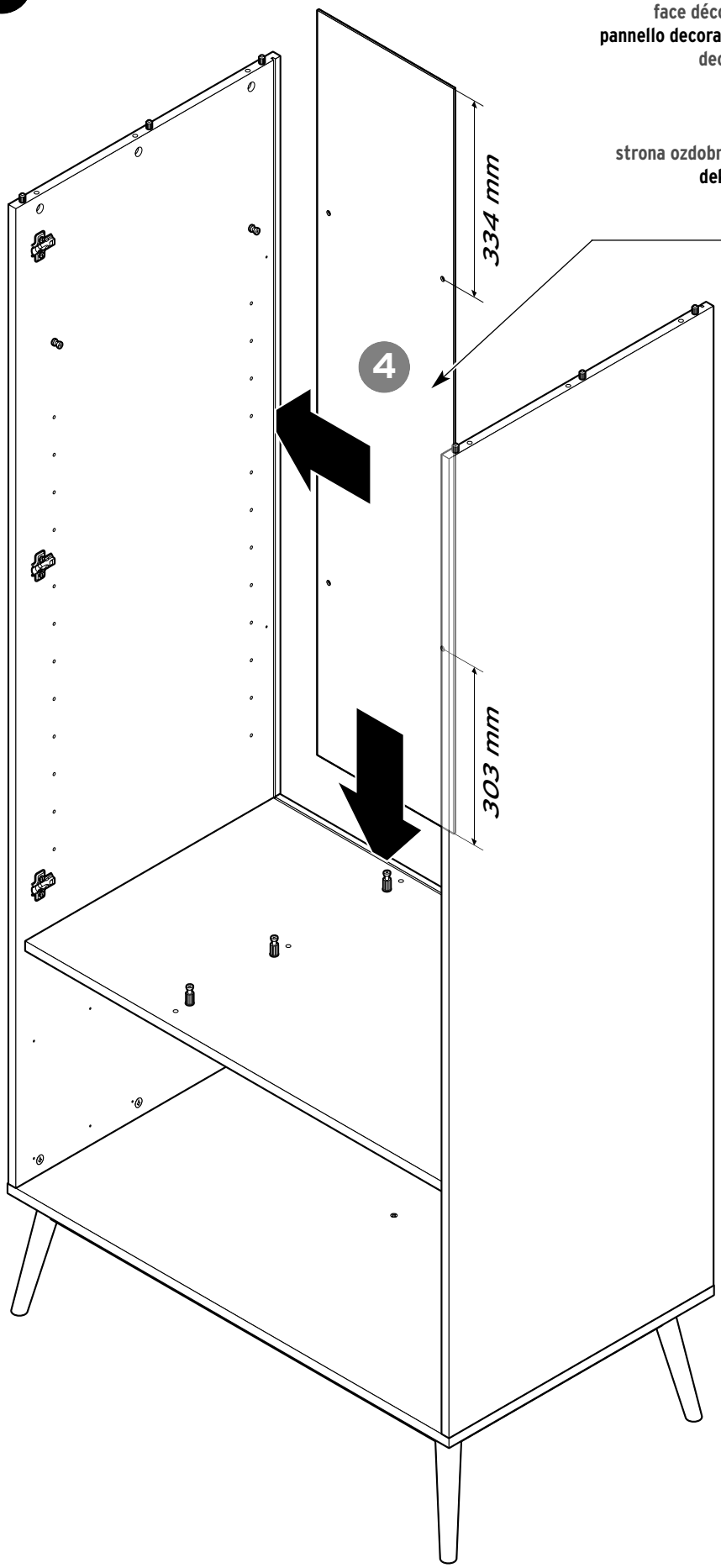

Dekorseite zeigt nach innen
face décor orientée vers l'intérieur
pannello decorativo rivolto verso l'interno
decorative side faces inwards
pyntesiden vender indad
dekorsidan är vänd inåt
dekorační stranou dovnitř
strona ozdobna skierowana do wewnątrz
dekoračnou stranou dovnútra
a dekorált oldal befelé néz
dekorlu yüzey iç tarafta

18

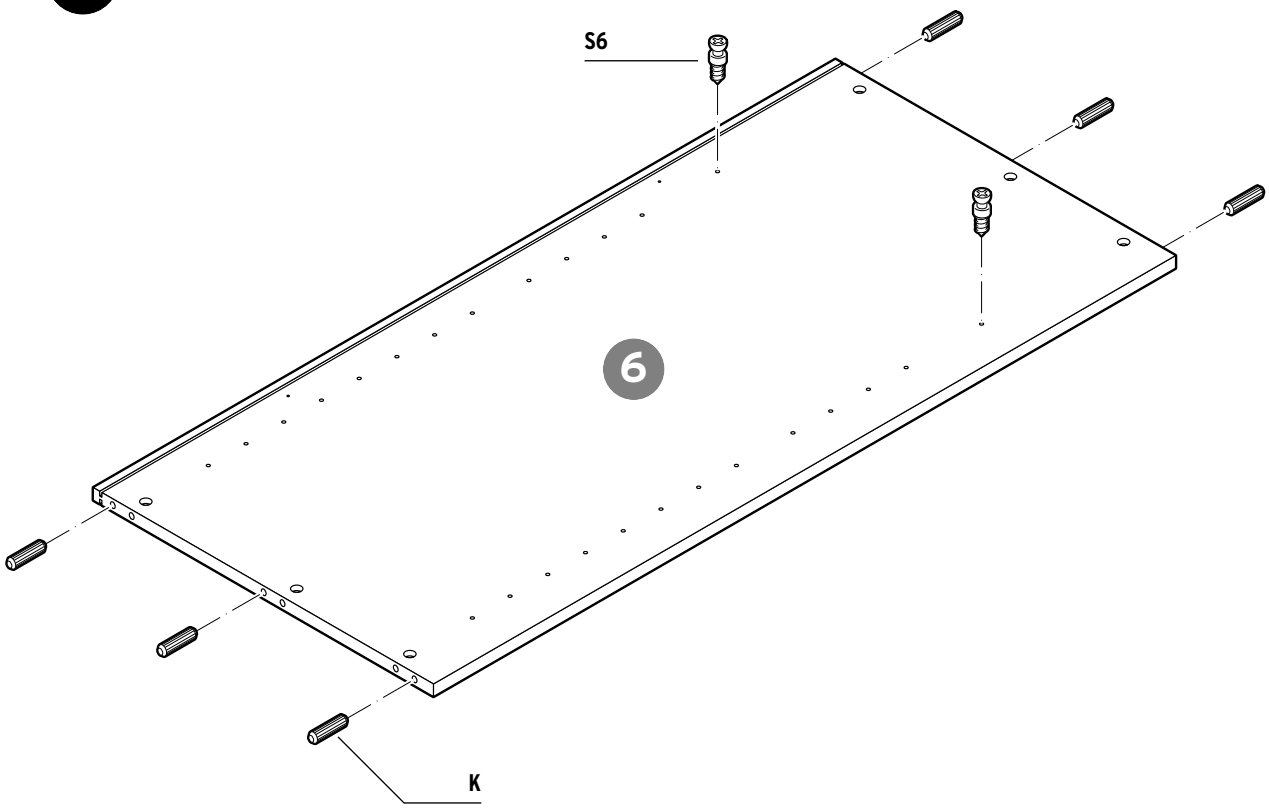

19

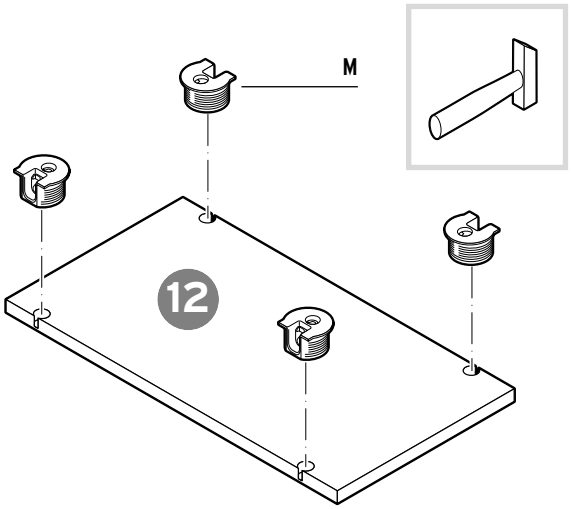

DEUTSCH
Schlagen Sie Teil **M** vorsichtig mit einem Hammer ein.

FRANÇAIS
Enfoncez avec précaution la pièce **M** à l'aide d'un marteau.

ITALIANO
Inserire delicatamente il componente **M** usando un martello.

ENGLISH
Carefully insert part **M** using a hammer.

DANSK
Bank forsigtigt del **M** ind med en hammer.

SVENSKA
Slå försiktigt in del **M** med en hammare

ČESKY
Díl **M** opatrně zatlučte kladivem.

POLSKI
Posługując się młotkiem, ostrożnie wbić część **M**.

SLOVENSKY
Dielec **M** zatlčte opatrne kladivom.

MAGYAR
Az **M** elemet óvatosan üsse be egy kalapáccsal a helyére.

TÜRKÇE
M parçasını dikkatlice bir çekiç ile takın.

20

DEUTSCH
Die Mittelwand **6** muss bis Schritt 21 gut festgehalten werden, damit sie nicht versehentlich zur Seite kippt und ausreißt.

FRANÇAIS
Maintenez bien le panneau central **6** jusqu'à l'étape 21 pour éviter qu'il ne bascule accidentellement sur le côté et ne s'arrache.

ITALIANO
La parete centrale **6** deve essere mantenuta ben ferma fino al passaggio 21, in modo che non si inclini accidentalmente da un lato e si stacchi.

ENGLISH
The middle wall **6** must be held firmly in place until step 21, so that it does not accidentally tilt to one side and become detached.

DANSK
Hold godt fast i midterdelen **6** indtil trin 21, så den ikke vipper til siden og falder af.

SVENSKA
Mittendelen **6** måste hållas fast ordentligt tills steg 21 så att den inte faller åt sidan och ramlar av.

ČESKY
Prostřední stěnu **6** musíte pevně přidržovat až do kroku 21, aby se nedopatřením nepřevážila do strany a nevytrhla se.

POLSKI
Należy mocno przytrzymać część środkową **6**, aż zostanie wykonany 21. krok montażu, aby nie mogła nieopatrznie przechylić się i wyłamać.

SLOVENSKY
Strednú stenu **6** musíte až do montážneho kroku 21 držať pevne, aby sa nemohla nedopatrením prevážiť do strany a vytrhnúť.

MAGYAR
A **6.** számú középfalat a 21. lépésig erősen meg kell tartani, nehogy véletlenül eldőljön és elrepedjen.

TÜRKÇE
Orta parça **6**, yanlışlıkla yana doğru devrilmemesi ve çıkmaması için adım 21'e kadar sıkı bir şekilde tutulmalıdır.

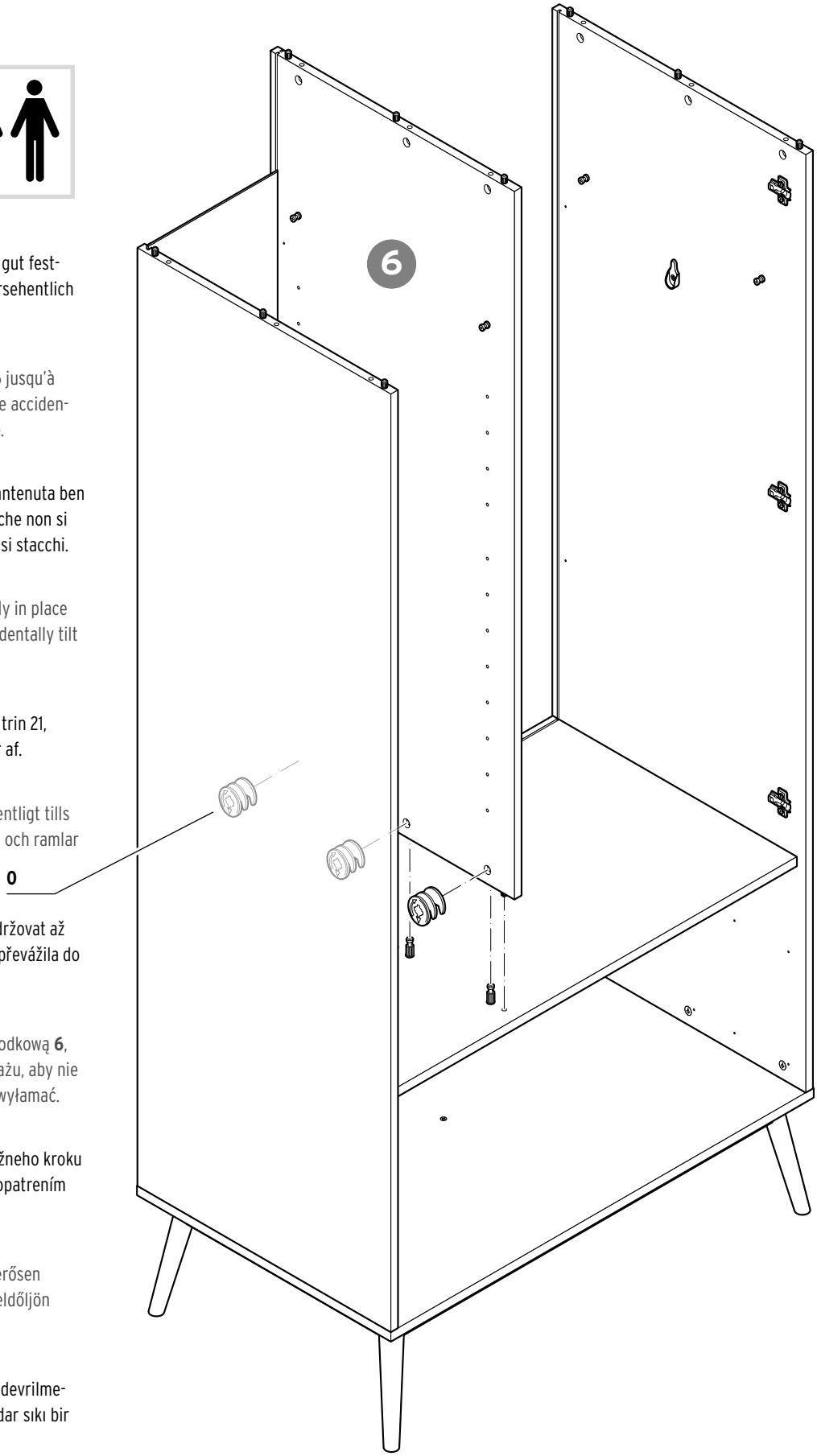

21

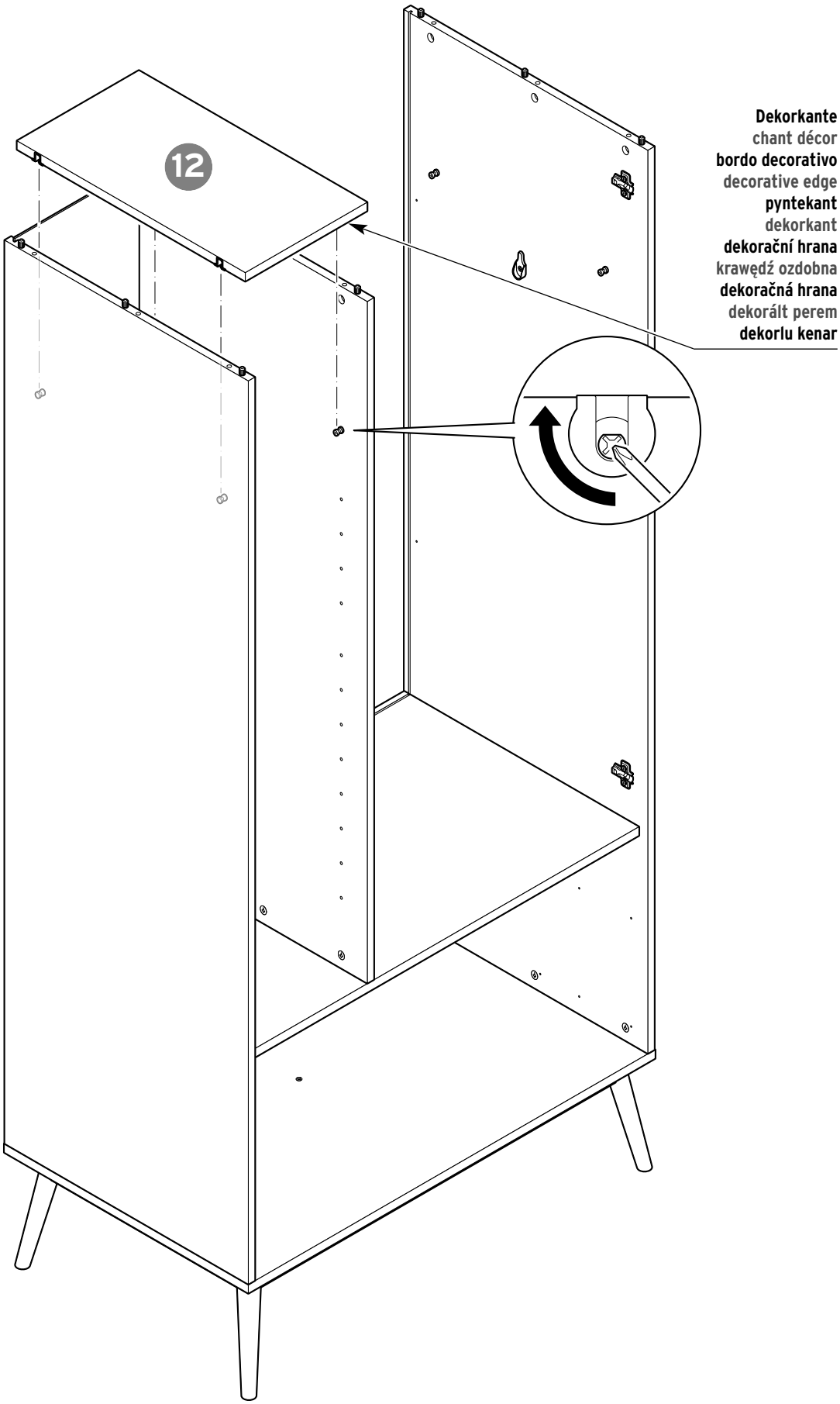
12
Dekorkante
chant décor
bordo decorativo
decorative edge
pyntekant
dekorkant
dekorační hrana
krawędź ozdobna
dekoračná hrana
dekorált perem
dekorlu kenar

22

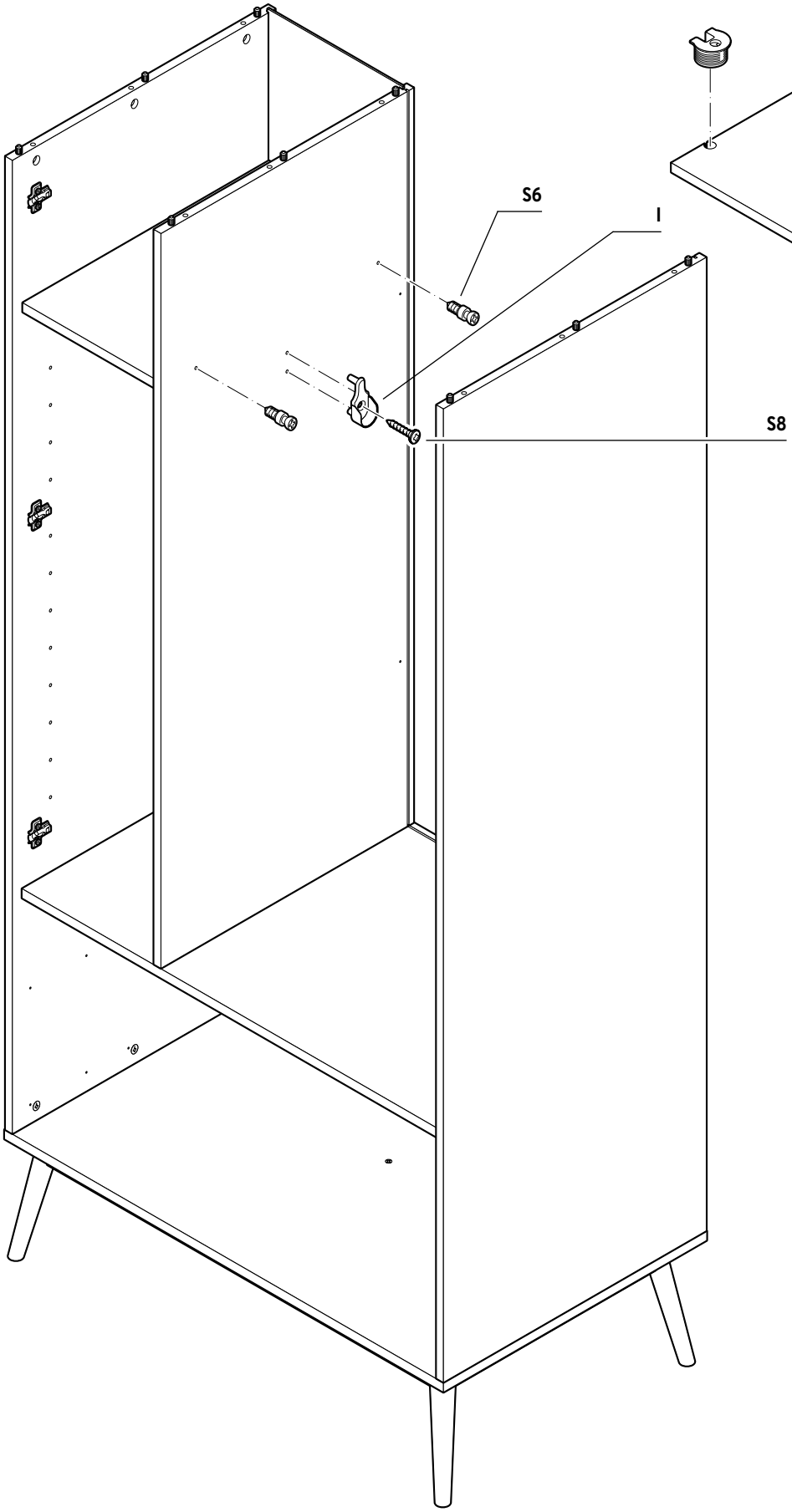

23

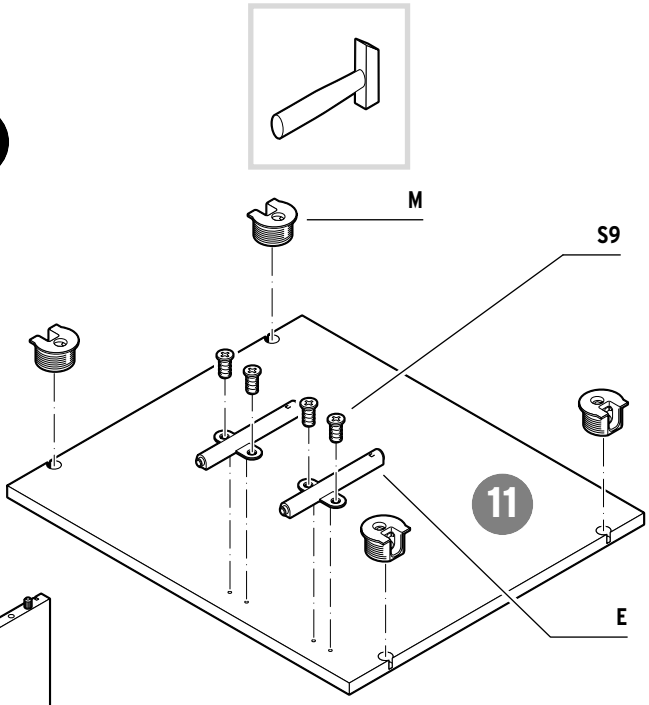

DEUTSCH
Schlagen Sie Teil **M** vorsichtig mit einem Hammer ein.

FRANÇAIS
Enfoncez avec précaution la pièce **M** à l'aide d'un marteau.

ITALIANO
Inserire delicatamente il componente **M** usando un martello.

ENGLISH
Carefully insert part **M** using a hammer.

DANSK
Bank forsigtigt del **M** ind med en hammer.

SVENSKA
Slå försiktigt in del **M** med en hammare

ČESKY
Díl **M** opatrně zatlučte kladivem.

POLSKI
Posługując się młotkiem, ostrożnie wbić część **M**.

SLOVENSKY
Dielec **M** zatlčte opatrne kladivom.

MAGYAR
Az **M** elemet óvatosan üsse be egy kalapáccsal a helyére.

TÜRKÇE
M parçasını dikkatlice bir çekiç ile takın.

24

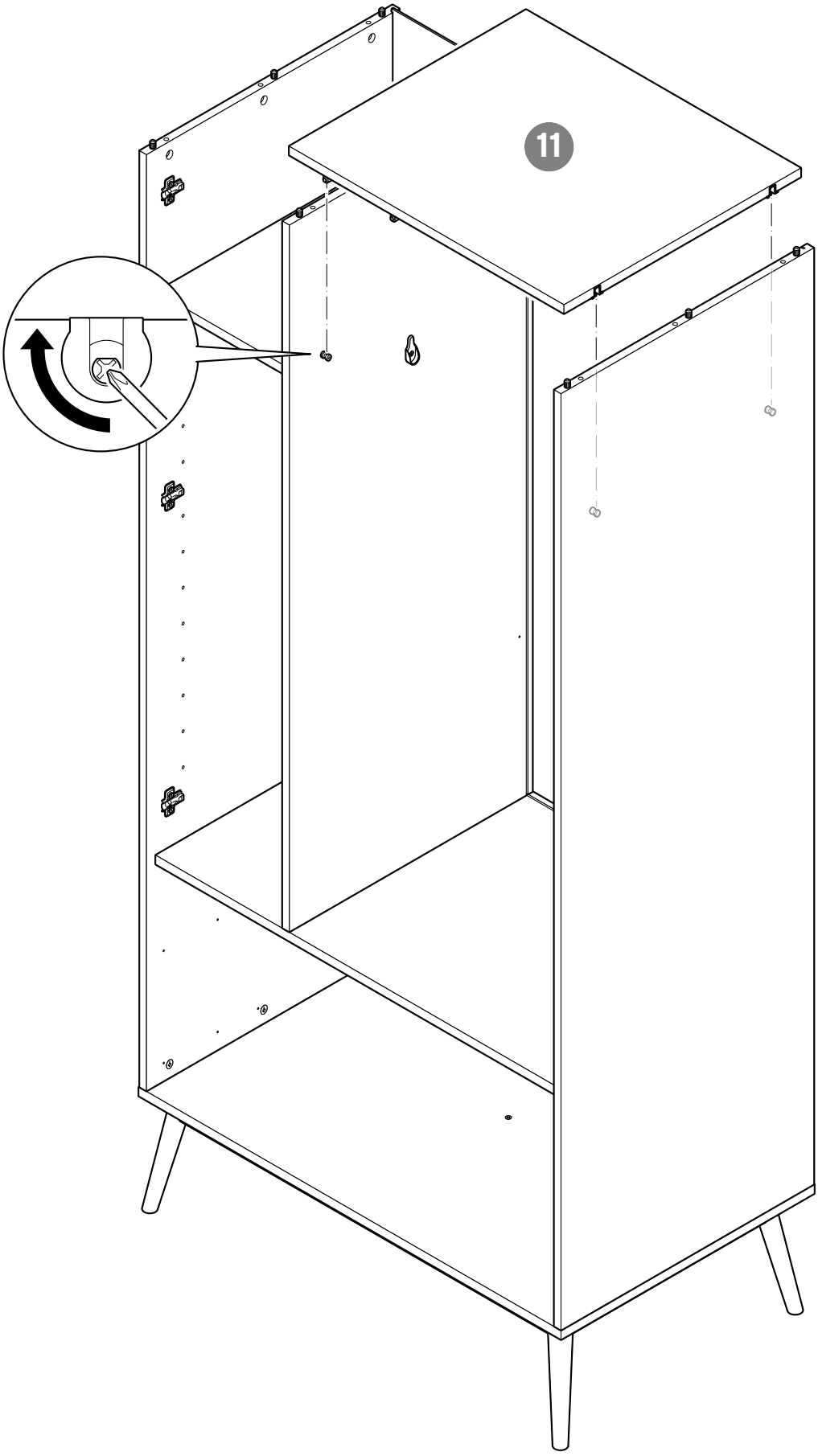

Dekorseite zeigt nach innen
face décor orientée vers l'intérieur
pannello decorativo rivolto verso l'interno
decorative side faces inwards
pyntesiden vender indad
dekorsidan är vänd inåt
dekorační stranou dovnitř
strona ozdobna skierowana do wewnątrz
dekoračnou stranou dovnútra
a dekorált oldal befelé néz
dekorlu yüzey iç tarafta

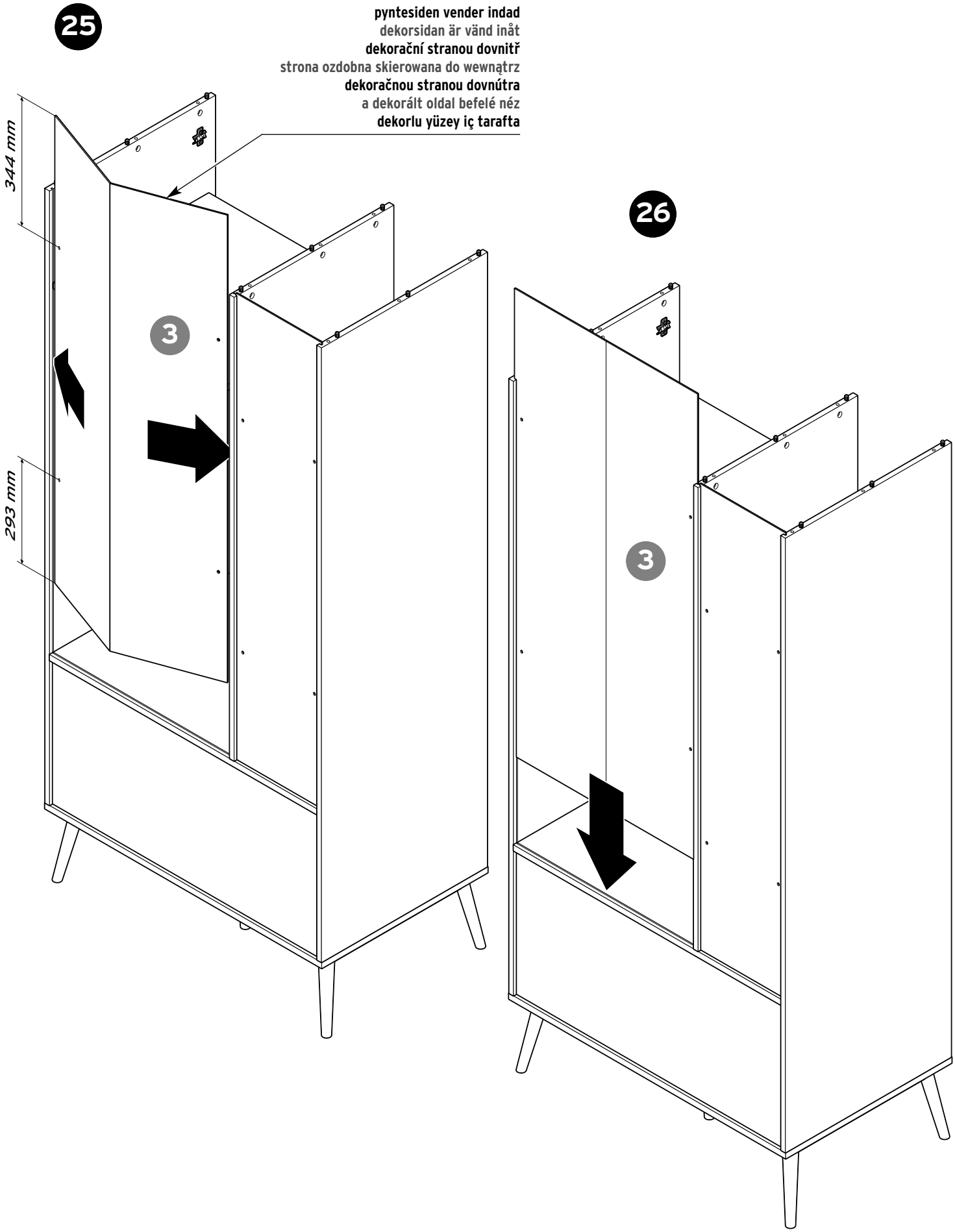

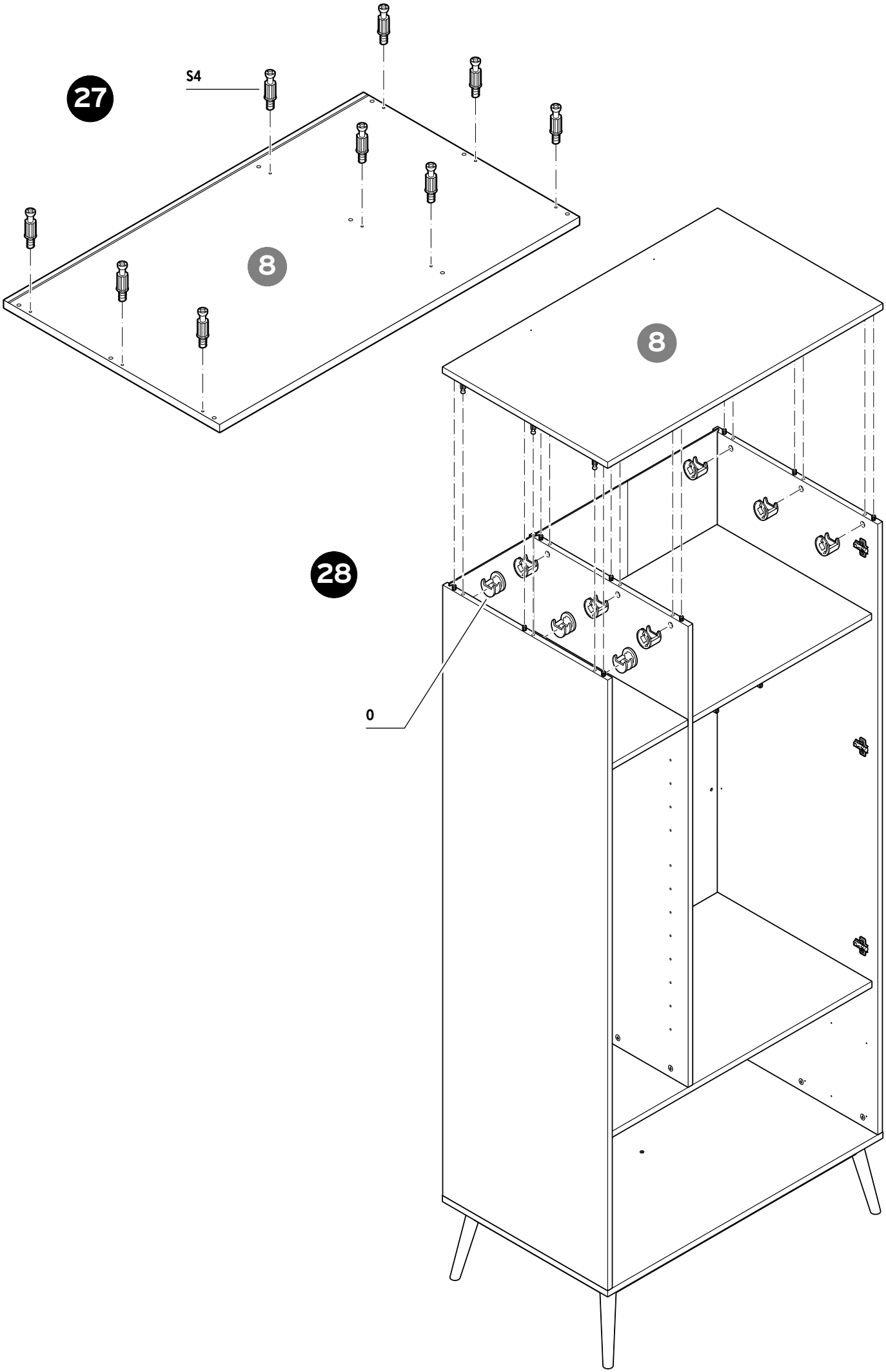
27
S4
8
28
8
0

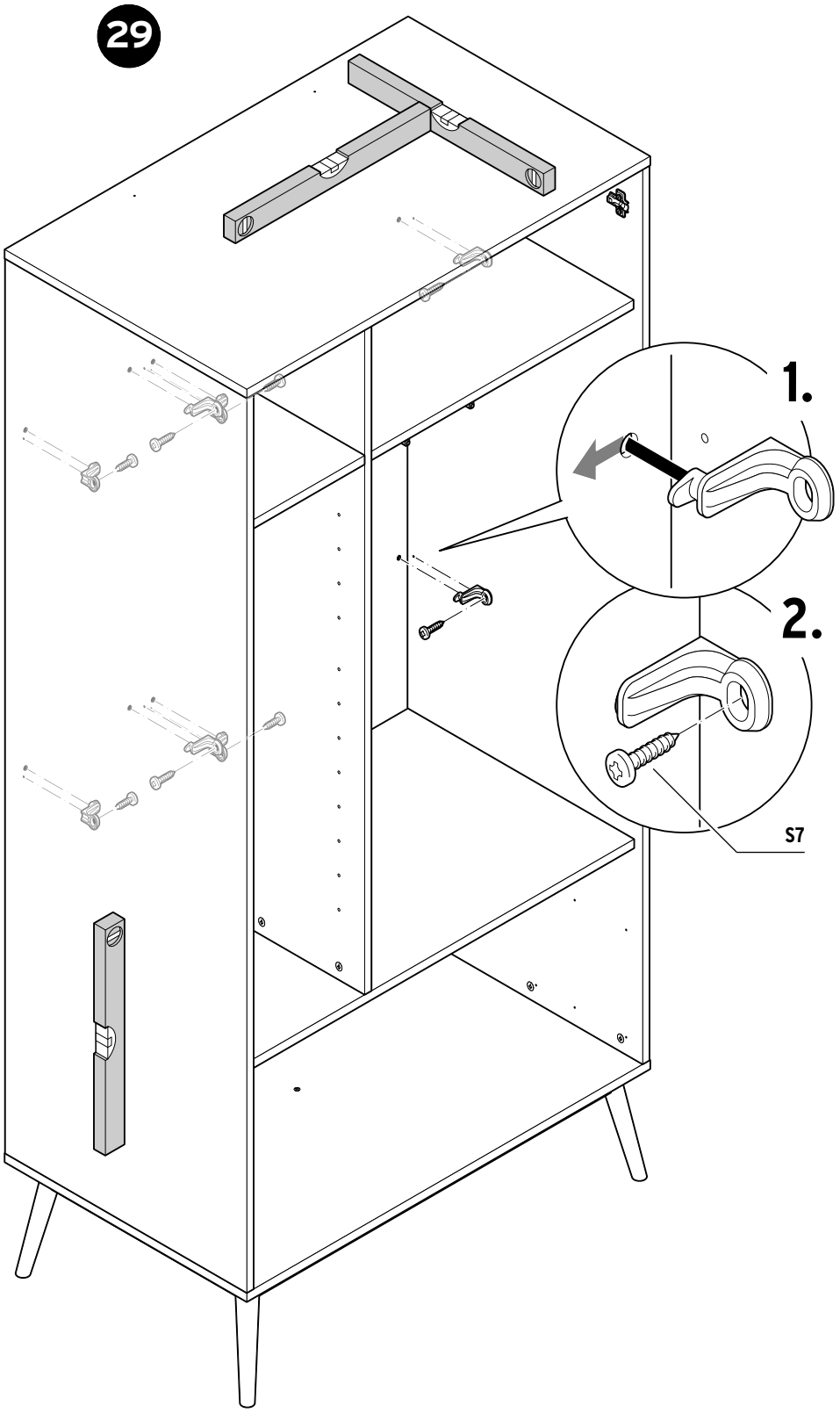

DEUTSCH
Stellen Sie sicher, dass der Korpus **absolut rechtwinklig** ausgerichtet ist, bevor Sie die Rückwände fixieren. Sonst lassen sich später die Türen nicht einwandfrei mit den Scharnieren einstellen.

FRANÇAIS
Assurez-vous que le corps du meuble soit **parfaitement à angle droit** avant de fixer les panneaux arrières. Sinon, vous aurez du mal à régler correctement les portes avec les charnières.

ITALIANO
Assicurarsi che l'unità sia **perfettamente perpendicolare** prima di fissare le pareti posteriori. Altrimenti avrete difficoltà a regolare le ante in maniera ottimale con le cerniere.

ENGLISH
Ensure that the unit is aligned with all parts at **absolute right-angles** before fixing the rear panels. Otherwise you will not be able to properly align the doors with the hinges later.

DANSK
Kontrollér, at korpusset står **helt retvinklet**, før du sætter bagvæggene fast. Ellers kan dørene ikke indstilles problemfrit med hængslerne.

SVENSKA
Försäkra dig om att stommen är **fullständigt vinkelrät** innan du monterar på de bakre väggarna. I annat fall kommer dörrarna inte att kunna justeras korrekt med gångjärnen.

ČESKY
Než připevníte zadní stěny, zajistěte aby korpus byl vyrovnán **naprosto v pravém úhlu**. V opačném případě nebude později možné správně nastavit závěsy dvířek.

POLSKI
Przed zamocowaniem tylnych ścianek upewnić się, że korpus ustawiony jest **dokładnie prostopadle**. W przeciwnym razie nie będzie później możliwe prawidłowe ustawienie drzwi za pomocą zawiasów.

SLOVENSKY
Pred zafixovaním zadných stien sa uistite, že korpus stojí v **absolútne pravom uhle**. Inak nebude neskôr možné správne nastavenie závesov dverí.

MAGYAR
A hátfalak rögzítése előtt bizonyosodjon meg arról, hogy a bútortest oldalfalai **teljesen merőlegesek** egymásra. Ellenkező esetben a későbbiekben nem fogja tudni tökéletesen beállítani az ajtókat a sarokvasakkal.

TÜRKÇE
Arka parçaları sabitlemeden önce gövdenin **tamamen dik durumda** olmasını sağlayın. Aksi halde kapaklar menteşe ile düzgün ayarlanamaz.

30

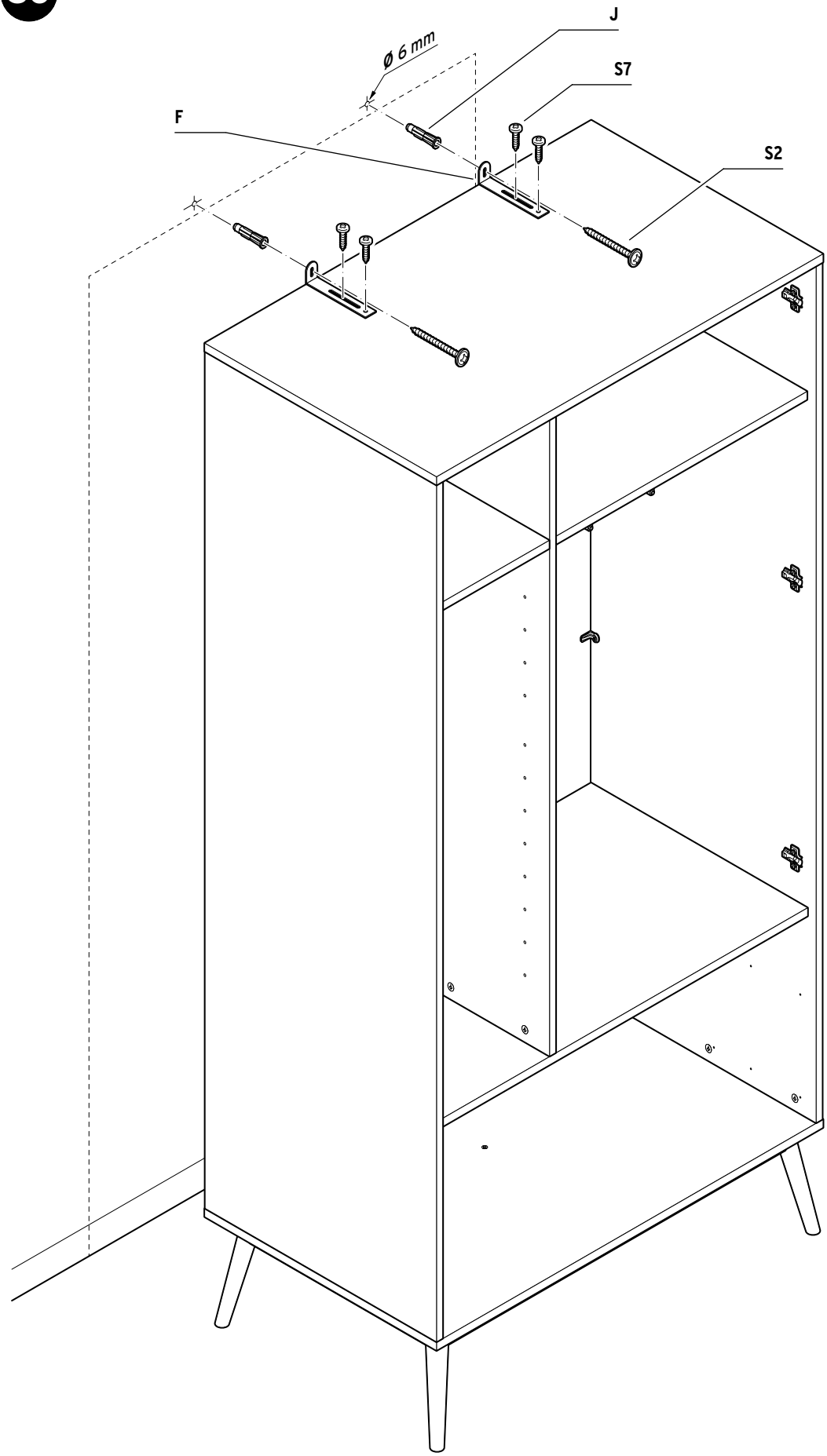

31

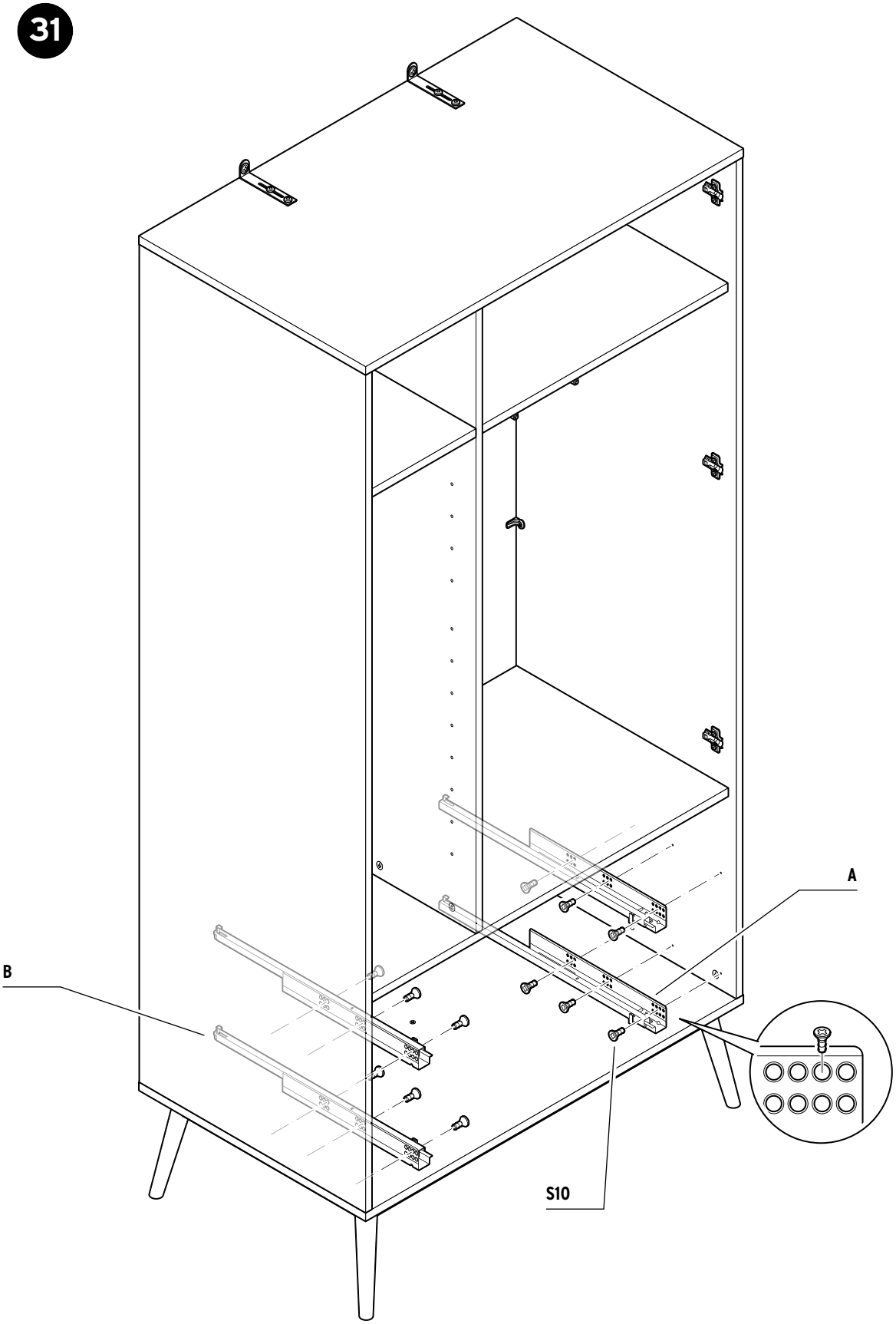

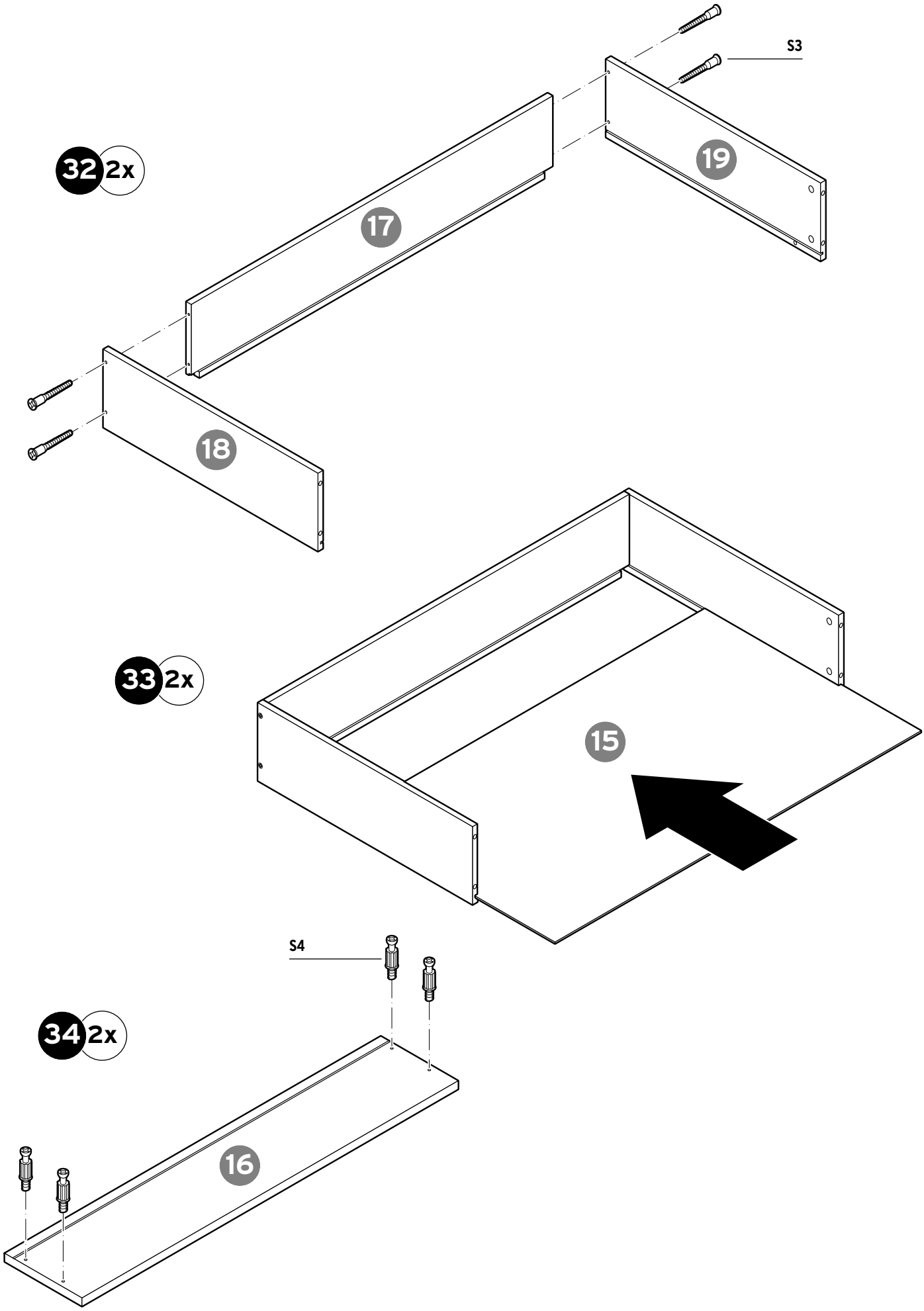
32 2x
S3
19
17
18
33 2x
15
S4
34 2x
16

35 2x

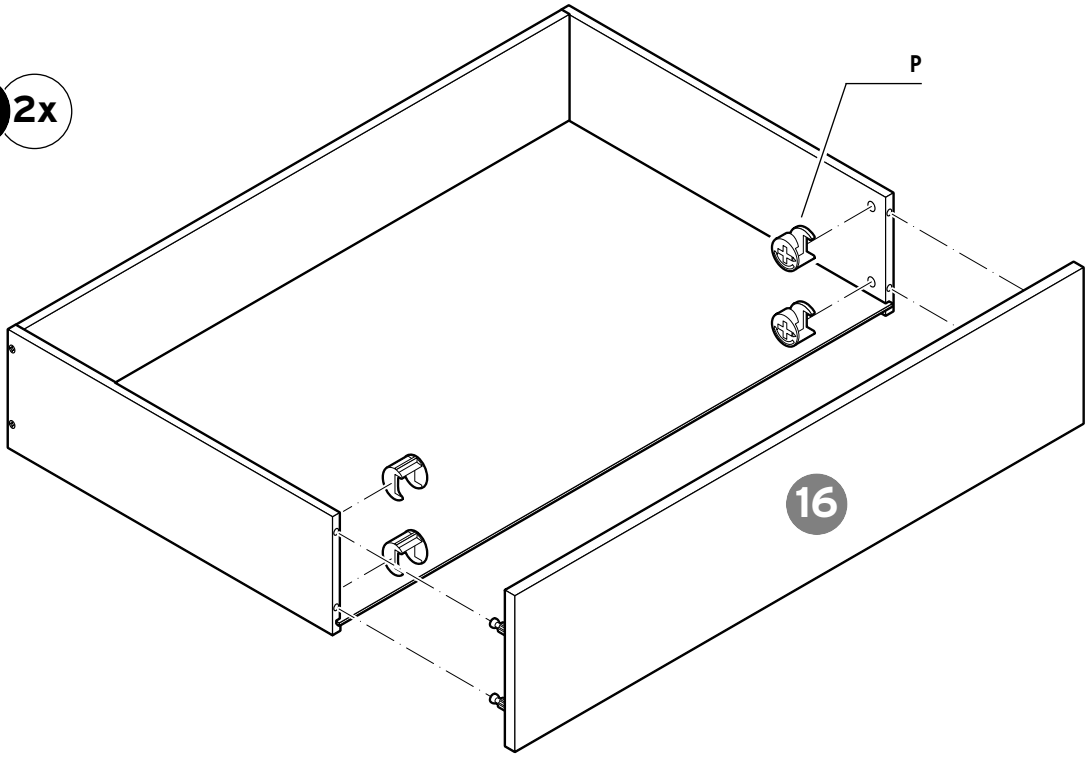

36 2x

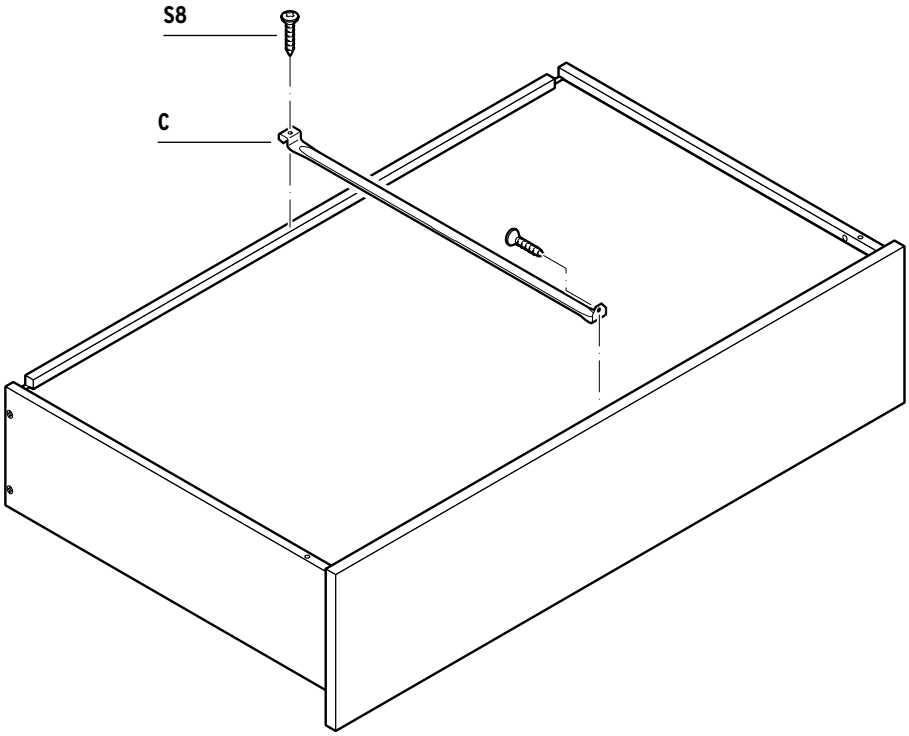

DEUTSCH
Positionieren Sie Teil **C** mittig auf der Schubladenunterseite.

FRANÇAIS
Positionnez la pièce **C** bien au centre de la face inférieure du tiroir.

ITALIANO
Posizionare il componente **C** al centro della parte inferiore del cassetto.

ENGLISH
Position part **C** in the middle of the drawer on its underside.

DANSK
Placér del **C** i midten på skuffernes underside.

SVENSKA
Placera del **C** mitt på lådans undersida.

ČESKY
Díl **C** umístěte uprostřed na spodní straně zásuvky.

POLSKI
Część **C** należy umieścić pośrodku spodu szuflady.

SLOVENSKY
Dielec **C** umiestnite v strede na spodnej strane zásuvky.

MAGYAR
A **C** elemet a fiók alsó részének a közepére szerelje fel.

TÜRKÇE
Parça **C**'yi çekmecenin alt tarafına ortalayarak konumlandırın.

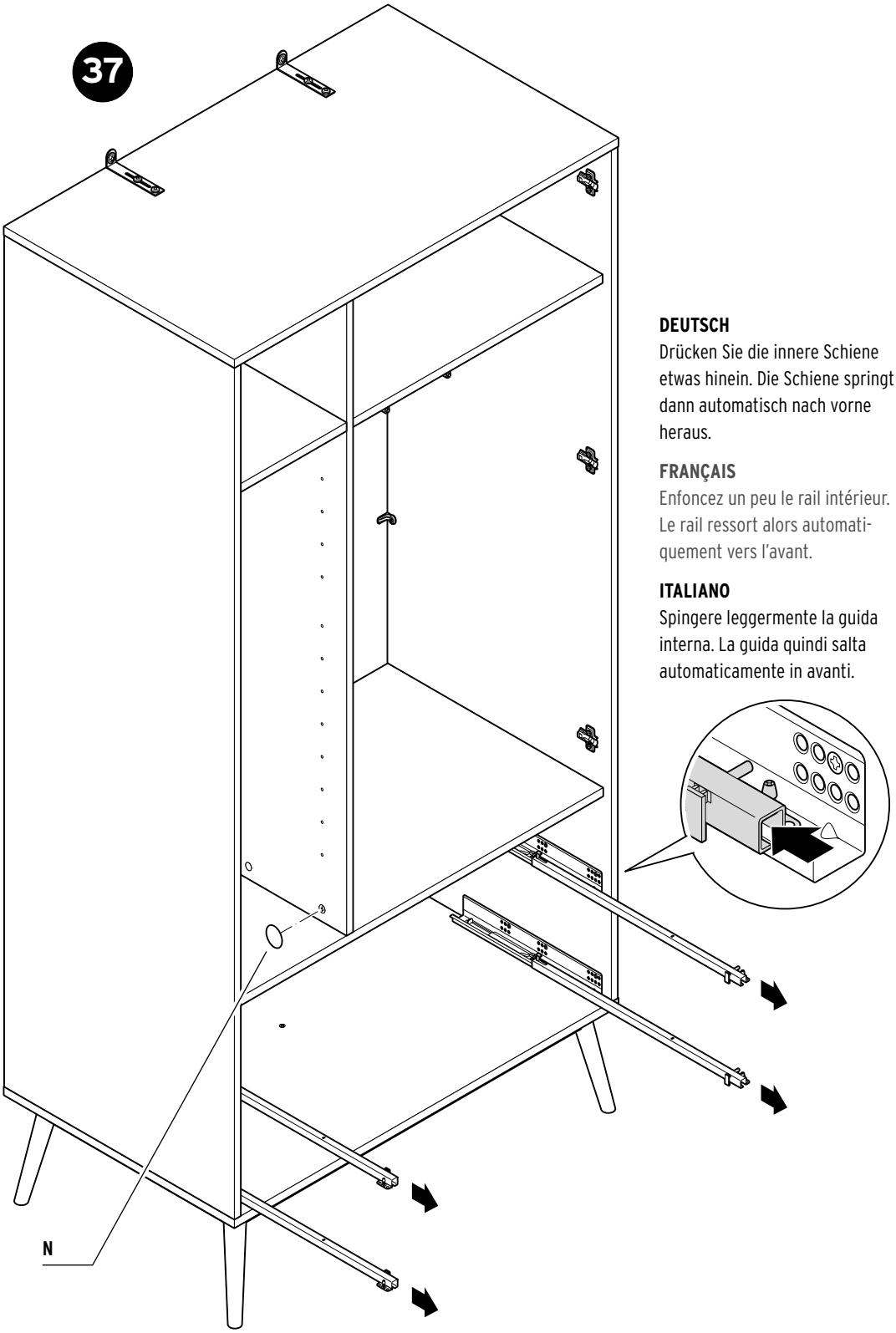

DEUTSCH
Drücken Sie die innere Schiene etwas hinein. Die Schiene springt dann automatisch nach vorne heraus.

FRANÇAIS
Enfoncez un peu le rail intérieur. Le rail ressort alors automatiquement vers l'avant.

ITALIANO
Spingere leggermente la guida interna. La guida quindi salta automaticamente in avanti.

ENGLISH
Push in the inner track slightly. The track will then automatically jump out forwards.

DANSK
Tryk den indvendige skinne lidt ind. Skinnen springer derefter automatisk ud.

SVENSKA
Tryck in den inre skenan lite. Skenan skjuts automatiskt fram då.

ČESKY
Vnitřní kolejničku zatlačte trochu dovnitř. Kolejnička pak vepředu automaticky vyskočí ven.

POLSKI
Docisnąć nieco wewnętrzną szynę. Spowoduje to jej automatyczne wysunięcie do przodu.

SLOVENSKY
Vnútornú koľajničku zatlačte mierne dovnútra. Koľajnička potom automaticky vyskočí von.

MAGYAR
Egy kissé nyomja be a belső sínt. A sín ezután automatikusan kiugrik előre.

TÜRKÇE
İç kısımdaki rayı biraz içeriye bastırın. Ray otomatik olarak öne doğru açılacaktır.

DEUTSCH
Decken Sie alle sichtbaren Exzenter-Verbindungen mit den farblich passenden Abdeckkappen **N** ab.

FRANÇAIS
Couvrez tous les raccords excentriques visibles avec les caches de couleur assortie **N**.

ITALIANO
Coprire tutte le connessioni eccentriche a vista con i coperchi **N** degli stessi colori.

ENGLISH
Cover all visible eccentric connections with covering caps **N** of the same colour.

DANSK
Sæt dækkapperne **N** på alle synlige excenterhuse, så farverne matcher.

SVENSKA
Täck alla synliga excenterkopplingar med delarna **N** som har samma färg.

ČESKY
Všechny viditelné excentry spojovacího kování zakryjte krytkami v barevně souhlasných barvách **N**.

POLSKI
Wszystkie widoczne łączniki mimośrodowe zakryć zaślepkami **N** w pasującym kolorze.

SLOVENSKY
Všetky viditeľné spoje s excentrom zakryte farebne vhodnými krytkami **N**.

MAGYAR
A látható excenter csavarokat az ugyanolyan színű, **N** fedőelemekkel fedje le.

TÜRKÇE
Gözle görülür tüm eksantrik bağlantı elemanlarının üstünü eşleşen renkli kapaklar **N** ile örtün.

DEUTSCH

1. Schublade schräg auf den Haken hinten an der Schiene stecken.
2. Vorne an der Schiene Verriegelung herausziehen.
3. Schublade vorne herunterdrücken, so dass der Stift in der Bohrung auf der Schubladenunterseite sitzt.
4. Verriegelung hineindrücken, um die Schublade zu fixieren.

FRANÇAIS

1. Insérez le tiroir en biais sur le crochet situé à l'arrière du rail.
2. Sortez le mécanisme de verrouillage situé à l'avant du rail.
3. Appuyez sur l'avant du tiroir de manière à introduire la goupille dans le perçage situé sur la face inférieure du tiroir.
4. Repoussez le mécanisme de verrouillage pour fixer le tiroir.

ITALIANO

1. Inserire il cassetto in diagonale sul gancio sul retro della guida.
2. Estrarre il bloccaggio nella parte anteriore della guida.
3. Premere verso il basso la parte anteriore del cassetto in modo che il perno si trovi nel foro nella parte inferiore del cassetto.
4. Premere il bloccaggio per fissare il cassetto in posizione.

ENGLISH

1. Place the drawer transversely on the hook on the back of the track.
2. Pull out the locking mechanism on the front of the track.
3. Push down the front of the drawer until the pin is positioned in the hole on the bottom of the drawer.
4. Push in the locking mechanism to fix the drawer in place.

DANSK

1. Sæt skuffen skråt fast på krogen på skinnen.
2. Træk låsemekanismen ud foran på skinnen.
3. Tryk skuffen ned foran, så tappen sidder fast i boringen på skuffens underside.
4. Tryk låsemekanismen ind for at fastgøre skuffen.

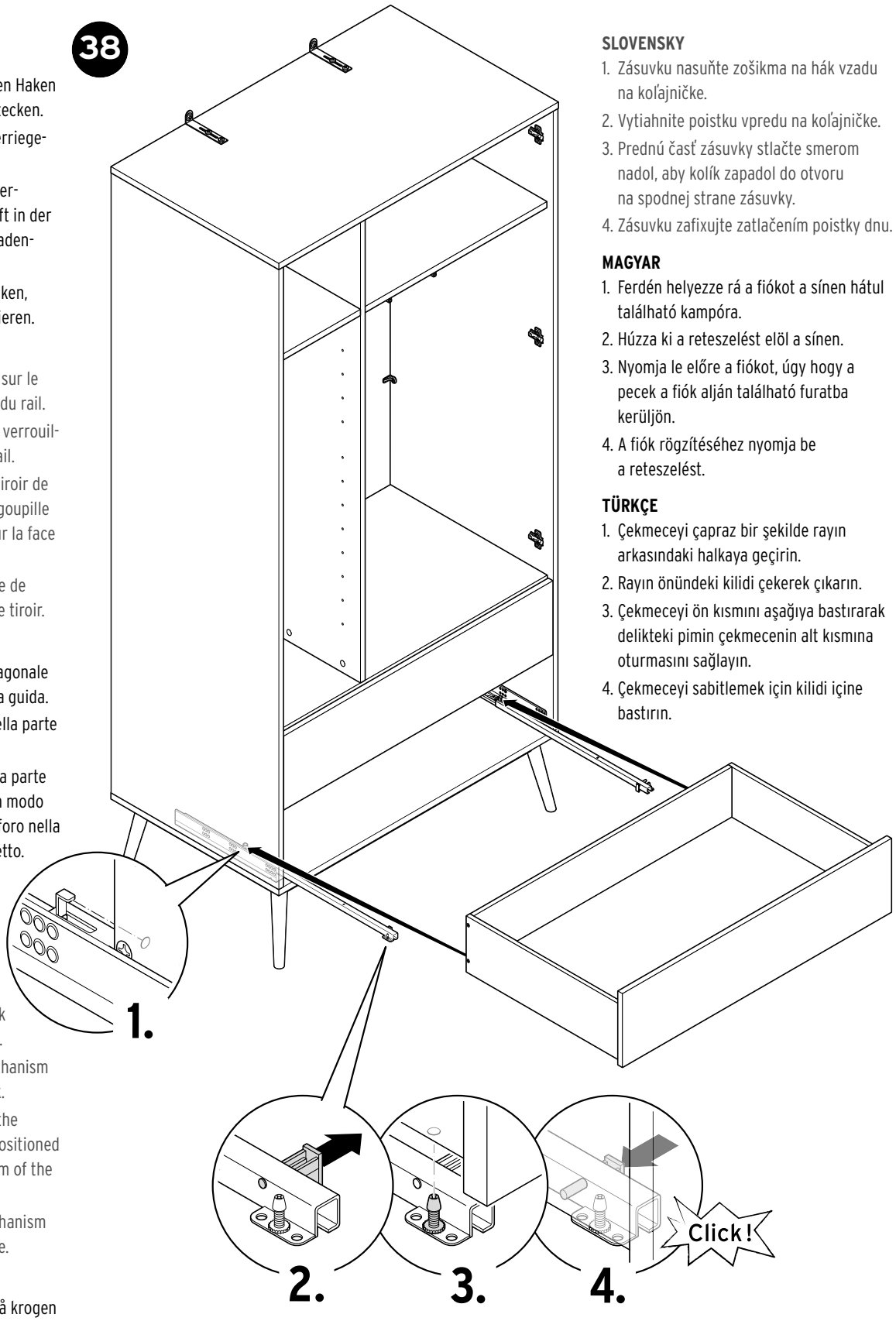

SLOVENSKY

1. Zásuvku nasuňte zošikma na hák vzadu na koľajničke.
2. Vytiahnite poistku vpredu na koľajničke.
3. Prednú časť zásuvky stlačte smerom nadol, aby kolík zapadol do otvoru na spodnej strane zásuvky.
4. Zásuvku zafixujte zatlačením poistky dnu.

MAGYAR

1. Ferdén helyezze rá a fiókot a sínen hátul található kampóra.
2. Húzza ki a reteszelést elöl a sínen.
3. Nyomja le előre a fiókot, úgy hogy a pecek a fiók alján található furatba kerüljön.
4. A fiók rögzítéséhez nyomja be a reteszelést.

TÜRKÇE

1. Çekmeceyi çapraz bir şekilde rayın arkasındaki halkaya geçirin.
2. Rayın önündeki kilidi çekerek çıkarın.
3. Çekmeceyi ön kısmını aşağıya bastırarak delikteki pimin çekmecenin alt kısmına oturmasını sağlayın.
4. Çekmeceyi sabitlemek için kilidi içine bastırın.

SVENSKA

1. Sätt lådan snett på kroken längst bak i skenan.
2. Dra ut låset längst fram vid skenan.
3. Tryck ner lådan framtill så att stiftet hamnar i borrhålet på lådans undersida.
4. Tryck in låset igen så att lådan fixeras.

ČESKY

1. Zásuvku zasuňte šikmo na háček vzadu na kolejničce.
2. Vytáhněte zarážku vpředu na kolejničce.
3. Zásuvku stlačte vpředu dolů, tak aby kolík zarážky dosedl do vývrtu ve spodku zásuvky.
4. Zarážku zatlačte dovnitř a zásuvku tím zafixujte.

POLSKI

1. Nałożyć szufladę pod skosem na haczyk w tylnej części szyny.
2. Wysunąć blokadę w przedniej części szyny.
3. Docisnąć przednią części szuflady w dół, tak aby kołek znalazł się w otworze na spodzie szuflady.
4. Wcisnąć blokadę, aby zamocować szufladę.

39

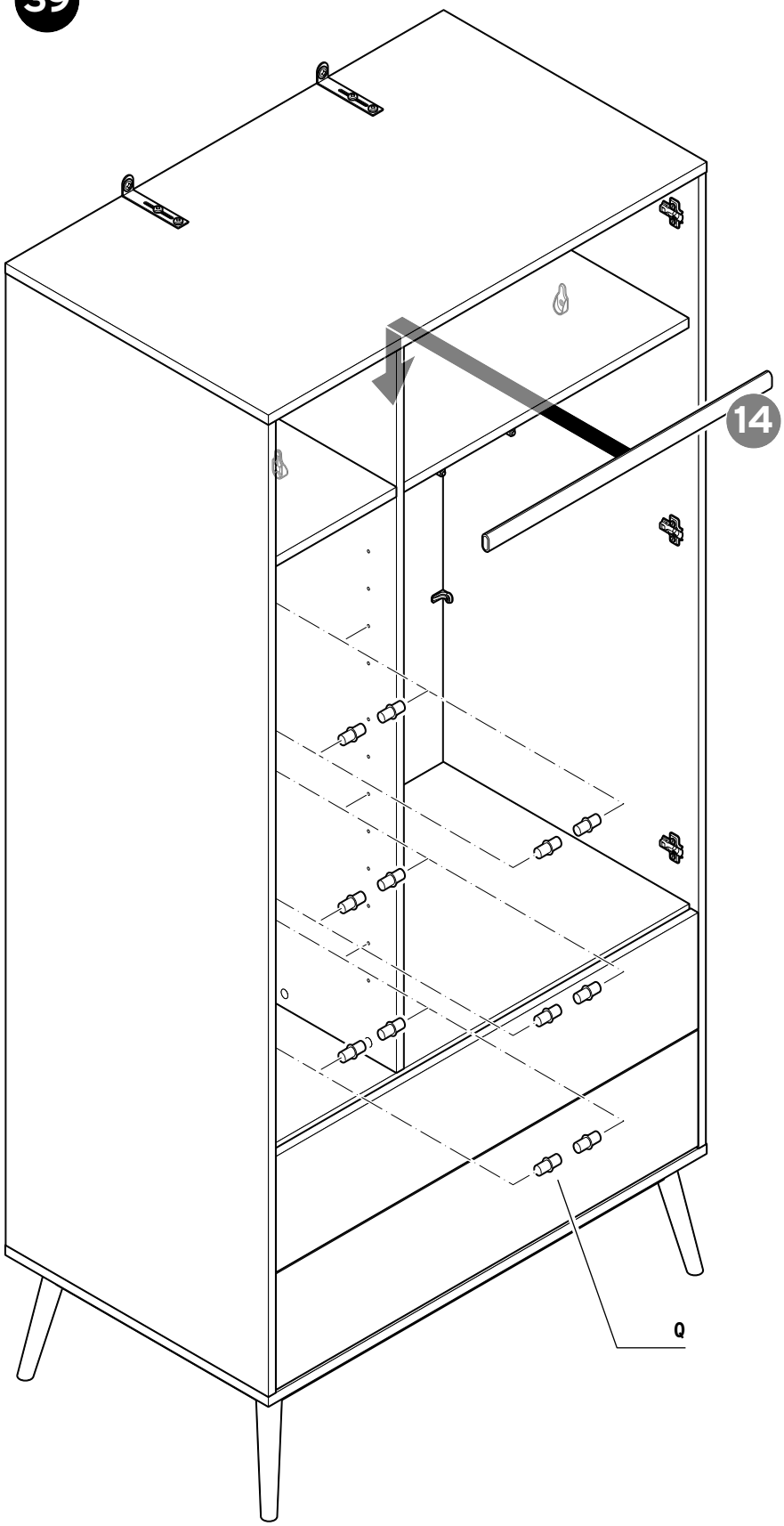

DEUTSCH
Entfernen Sie die Schutzfolie von Teil **14**.

FRANÇAIS
Retirez le film de protection de l'élément **14**.

ITALIANO
Rimuovere la pellicola protettiva dalla parte **14**.

ENGLISH
Remove the protective film from part **14**.

DANSK
Fjern beskyttelsesfolien fra del **14**.

SVENSKA
Avlägsna skyddsfilmen från del **14**.

ČESKY
Odstraňte ochrannou fólii z dílu **14**.

POLSKI
Usunąć folię ochronną z części **14**.

SLOVENSKY
Z dielca **14** stiahnite ochrannú fóliu.

MAGYAR
Távolítsa el a védőfóliát a **14**. számú elemről.

TÜRKÇE
14 parçasının koruyucu folyosunu çıkarın.

40

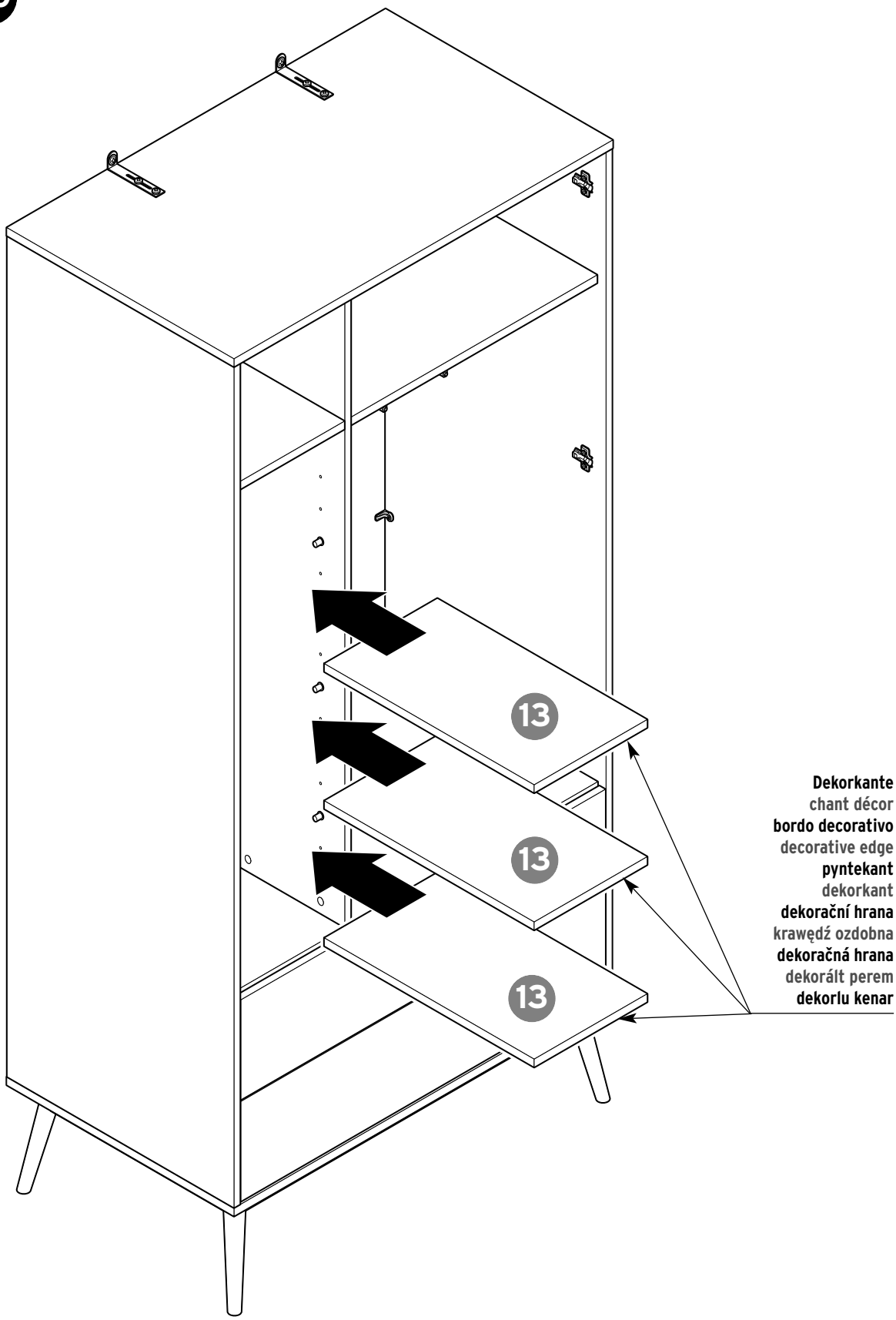
13
13
13
Dekorkante
chant décor
bordo decorativo
decorative edge
pyntekant
dekorkant
dekorační hrana
krawędź ozdobna
dekoračná hrana
dekorált perem
dekorlu kenar

41 2x

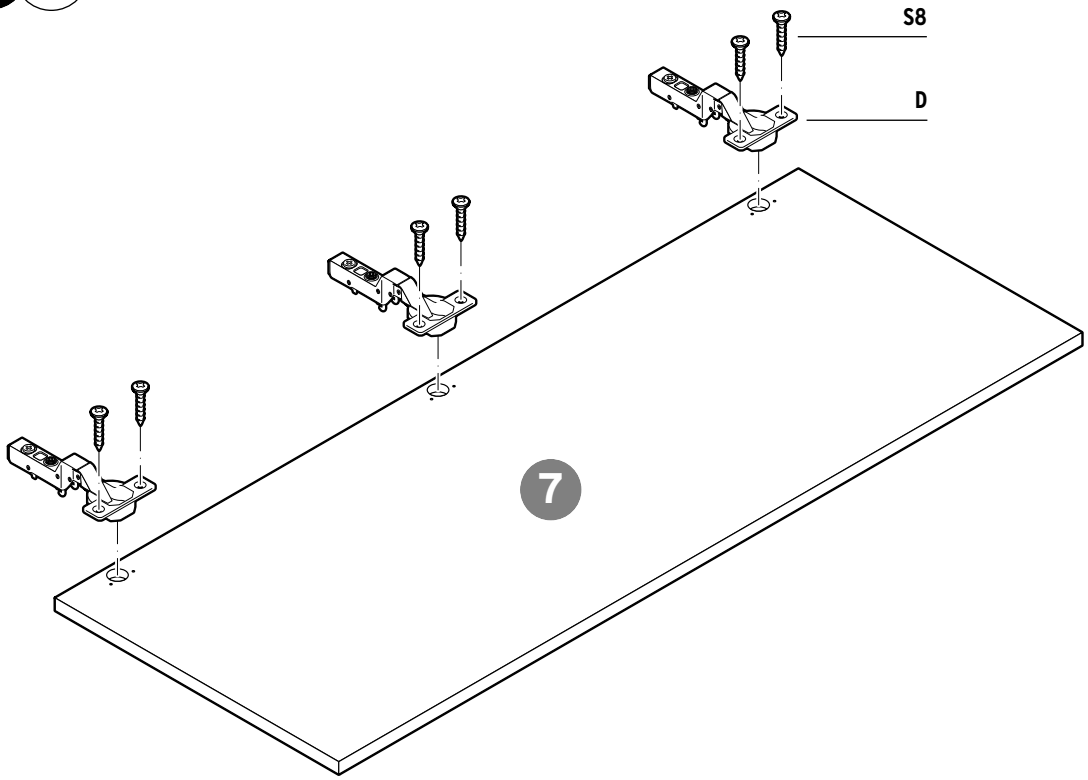

42

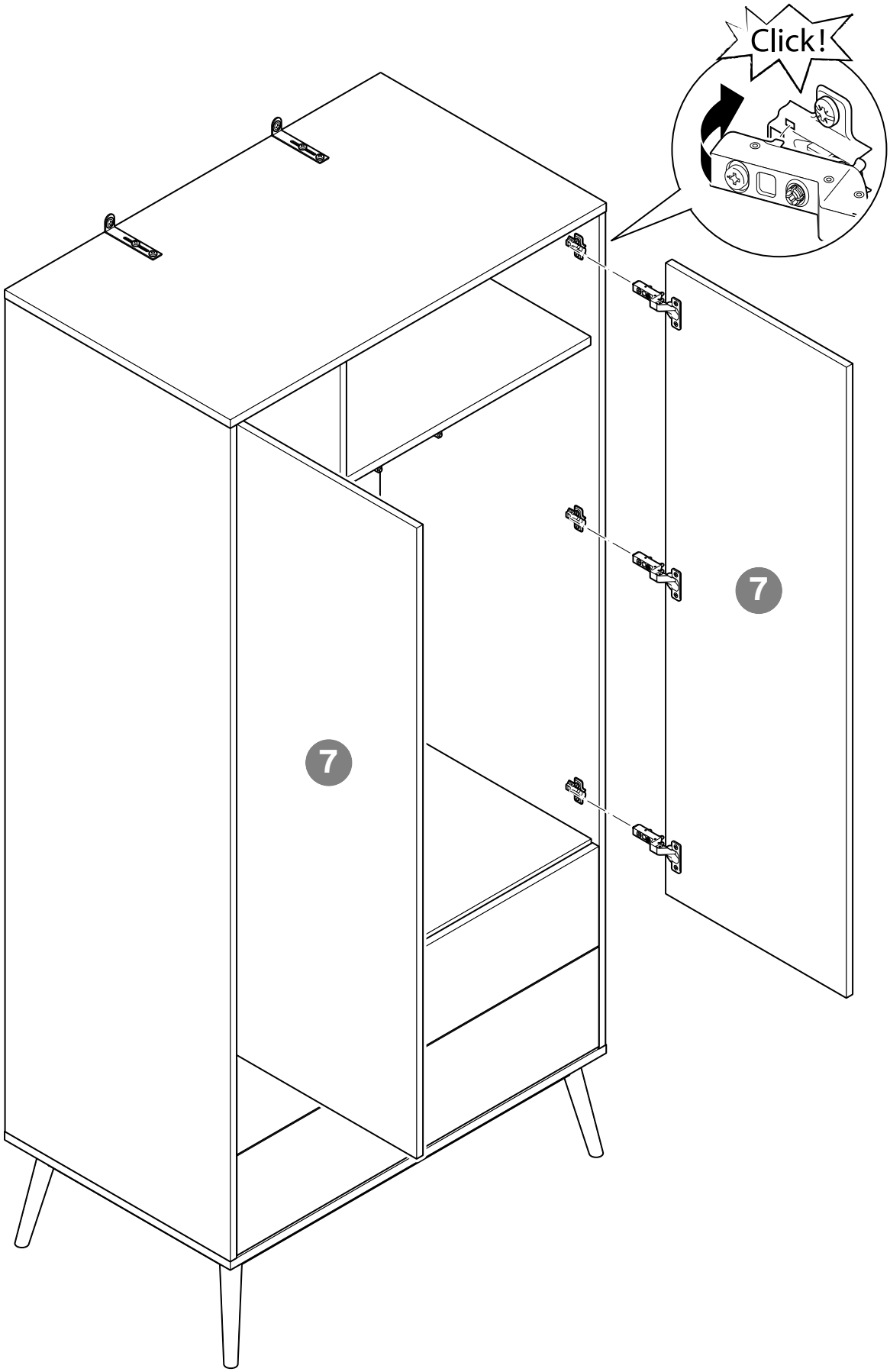

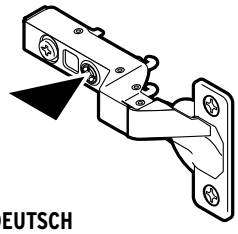

DEUTSCH
Hängen Sie die Türen unbedingt zu zweit ein. Wenn sich die Scharniere nicht einhängen lassen, drehen Sie die vordere Schraube am jeweiligen Scharnierband ganz hinein (s. oben). Richten Sie die Türen anschließend aus wie im nächsten Schritt dargestellt.

FRANÇAIS
Il faut impérativement être deux pour accrocher les portes. Si vous n'arrivez pas à enclencher les charnières sur les plaques de montage, vissez la vis avant de chaque charnière afin de l'enfoncer entièrement (voir ci-dessus). Ensuite, réglez les portes comme indiqué à l'étape suivante.

ITALIANO
Inserire le ante obbligatoriamente con l'intervento di un'altra persona. Se non si riesce a sistemare le cerniere, avvitare la vite anteriore sulla rispettiva fascia della cerniera (vedere sopra). Infine allineare le ante come descritto di seguito.

ENGLISH
You must have another person help you mount the doors. If the hinges cannot be mounted, screw the front screw on each hinge strip in fully (see above). Then adjust the doors as illustrated in the following step.

DANSK
Få altid en anden person til at hjælpe dig med at hænge dørene på plads. Hvis hængslerne ikke kan sættes fast, skal du skrue den forreste skrue helt ind på det enkelte hængsel (se ovenfor). Justér derefter dørene som vist i næste trin.

SVENSKA
Var alltid två personer nä du hänger dörrarna på plats. Om gångjärnen inte kan monteras skruvar du i den främre skruven på gångjärnet helt och hållet (se ovan). Justera sedan dörrarna enligt bilden som illustrerar nästa steg.

ČESKY
Dveře zavěšujte bezpodmínečně ve dvou. Jestliže závěsy nepůjdou zavěsit, zašroubujte přední šroub na dotyčném závěsu až docela dovnitř (viz nahoře). Dvířka následně vyrovnejte tak, jak je zobrazeno v dalším kroku.

POLSKI
Drzwi należy montować koniecznie w dwie osoby. Jeżeli niemożliwe jest zamocowanie (zawieszenie) zawiasów, należy całkowicie wkręcić śrubkę na przodzie każdego zawiasu (patrz rysunek u góry). Następnie wyregulować drzwi zgodnie z opisem w następnym kroku.

SLOVENSKY
Dvere vešajte bezpodmienečne vo dvojici. Keď sa dvere nebudú dať zavesiť, zaskrutkujte prednú skrutku na dotyčnom závese až celkom dovnútra (pozri hore). Dvere potom nastavte podľa zobrazenia v nasledujúcom montážnom kroku.

MAGYAR
Az ajtókat mindenképpen két személy akassza be. Ha a sarokvasakat nem lehet beakasztani, akkor teljesen csavarozza be az adott sarokvason található elülső csavart (lásd fent). Végül igazítsa ki az ajtókat a következő lépésben ábrázolt módon.

TÜRKÇE
Kapakları mutlaka iki kişi olarak asın. Eğer menteşeler asılmıyorsa, her menteşe bandındaki ön cıvatayı tamamen içine doğru döndürün bkz. yukarı). Ardından kapakları bir sonraki adımda gösterildiği gibi hizalayın.

43

Tür ausrichten | Régler la porte | Regolare l'anta | Adjusting the door | Justering af dør | Justering av dörr | Nastavení dvířek | Regulacja drzwi Nastavenie dvierok | Ajtó beállítása | Kapağı ayarlama

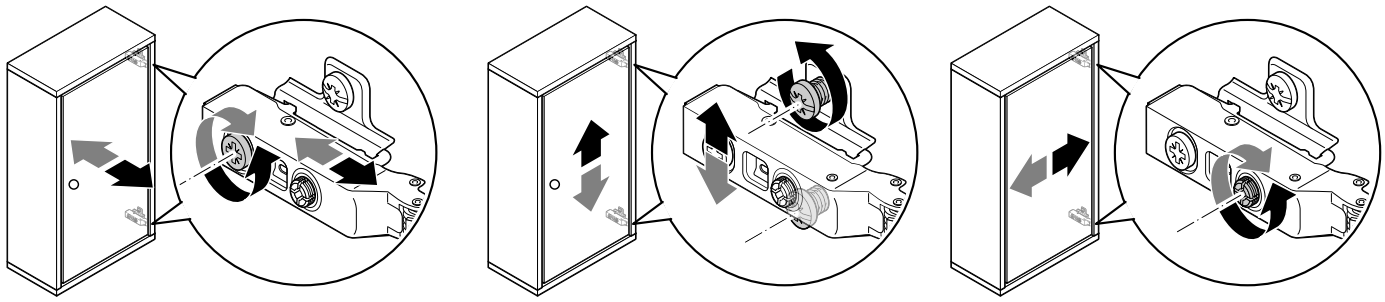

44

Öffnungsmechanismus einstellen | Réglage du mécanisme d'ouverture | Regolazione del meccanismo di apertura | Adjusting the opening mechanism Indstilling af åbningsmekanismen | Justera öppningsmekanismen | Nastavení otvíracího mechanismu | Regulacja mechanizmu otwierania Nastavenie otváracieho mechanizmu | A nyitómechanika beállítása | Açma mekanizmasını ayarlama

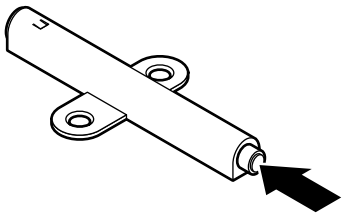

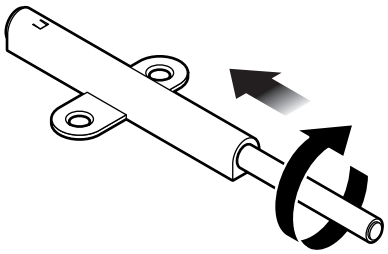

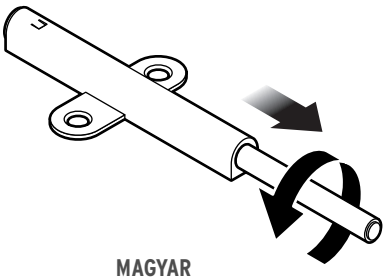

DEUTSCH
Drücken Sie zum Öffnen gegen die Tür. Der Stift des Öffnungsmechanismus springt hervor. Durch Drehen des Stiftes stellen Sie den Abstand der Front zum Korpus ein.
Achtung: Drehen Sie den Stift nicht zu weit im Uhrzeigersinn, da sonst der Öffnungsmechanismus nicht mehr einwandfrei funktioniert.

FRANÇAIS
Appuyez sur la porte pour l'ouvrir. La tige du mécanisme d'ouverture ressort. En tournant la tige, vous pourrez ajuster l'écart entre le corps du meuble et la porte.
Attention: ne tournez pas trop la tige dans le sens des aiguilles d'une montre, car le mécanisme d'ouverture risquerait de ne plus fonctionner correctement.

ITALIANO
Per aprire premere contro lo sportello. I perno del meccanismo di apertura spunta verso l'esterno. Ruotando il perno è possibile impostare la distanza dalla parte anteriore del corpo.
Attenzione: non ruotare il perno eccessivamente in senso orario, altrimenti si compromette il funzionamento ineccepibile del meccanismo di apertura.

ENGLISH
To open, press against the door. The pin in the opening mechanism sticks out. By turning the pin you can adjust the distance between the front and the unit.
Please note: Do not turn the pin too far clockwise, as this will prevent the opening mechanism from working properly.

DANSK
Tryk på døren for at åbne den. Tappen på åbningsmekanismen springer automatisk frem. Du kan nu indstille afstanden mellem fronten og korpusset ved at dreje på tappen.
OBS: Undgå at dreje tappen for langt med uret, da det vil medføre, at åbningsmekanismen ikke længere fungerer rigtigt.

SVENSKA
För att öppna, tryck mot dörrfronten. Då hoppar öppningsmekanismens stift ut. Genom att vrida på stiftet ställer du in frontens avstånd till stommen.
Observera: Vrid inte stiftet för långt medsols eftersom öppningsmekanismen då inte längre fungerar korrekt.

ČESKY
Pro otevření zatlačte na dvířka. Kolík otevíracího mechanismu vyskočí. Otáčením kolíku lze nastavit odstup mezi korpusem a přední frontou.
Pozor: Neotáčejte kolíkem příliš daleko ve směru hodinových ručiček, protože otevírací mechanismus pak už nebude bez závady fungovat.

POLSKI
W celu otwarcia nacisnąć na drzwi. Trzpień mechanizmu otwierania wysuwa się. Obracając ten trzpień, można wyregulować odstęp między korpusem a frontem mebla.
Uwaga: Nie należy obracać trzpienia zbyt daleko w kierunku zgodnym z ruchem wskazówek zegara, gdyż mechanizm otwierania nie będzie wówczas działać prawidłowo.

SLOVENSKY
Pri otváraní zatlačte na dvierka. Kolík na otváracom mechanizme sa vysunie. Otáčaním kolíka môžete nastaviť odstup medzi korpusom a prednou časťou.
Pozor: Neotáčajte kolíkom príliš ďaleko v smere pohybu hodinových ručičiek, pretože inak otvárací mechanizmus nebude fungovať bezproblémovo.

MAGYAR
A kinyitáshoz nyomja meg az ajtót. A nyitómechanika pecke előugrik. A pecek elforgatásával beállítható a bútortest és a frontoldal közötti távolság.
Vigyázat: A pecket ne forgassa el túlságosan az óramutató járásával megegyező irányba, különben a nyitómechanika nem fog kifogástalanul működni.

TÜRKÇE
Açmak için kapağa bastırın. Açma mekanizmasının pimi öne sıçrar. Pimi döndürmek suretiyle ön bölümün gövdeye olan mesafesini ayarlayabilirsiniz.
Dikkat: Pimi saat yönünde çok fazla döndürmeyin, aksi halde açma mekanizması artık sorunsuzca çalışmaz.

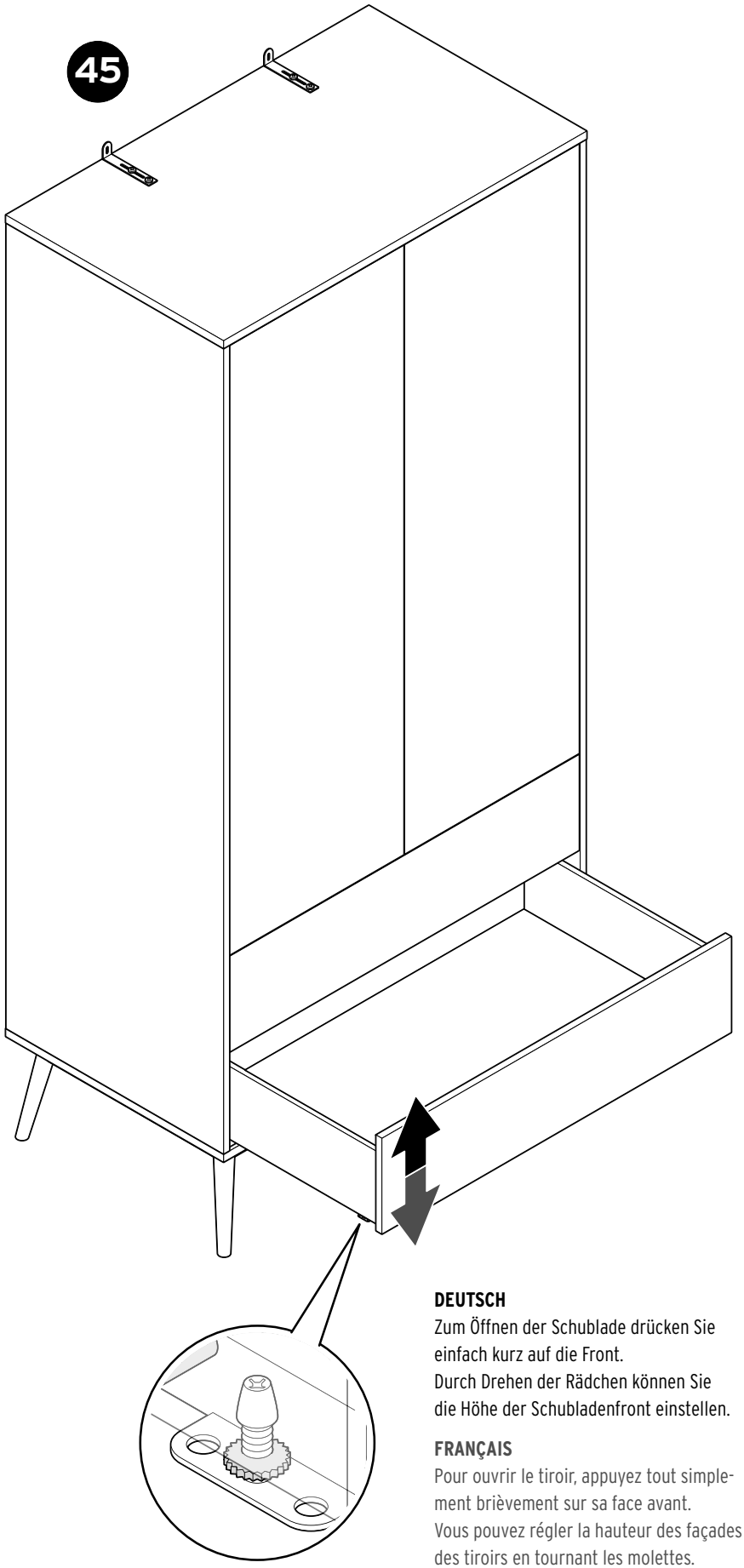

ITALIANO
Per aprire il cassetto, premere brevemente sul davanti.
Girare la ruota per regolare l'altezza della parte anteriore del cassetto.

ENGLISH
Gently press on the front of the drawer to open it.
Adjust the height of the front of the drawer by turning the small wheel.

DANSK
Tryk kort på skuffefronten for at åbne skuffen.
Du kan indstille skuffefrontens højde ved at dreje på det lille hjul.

SVENSKA
Tryck kort på lådans framsida för att öppna den.
Du kan justera lådfrontens höjd genom att vrida det lilla kugghjulet.

ČESKY
K otevření jednoduše krátce zatlačte na čelo zásuvky.
Otáčením těchto koleček můžete nastavit výšku čela zásuvek.

POLSKI
W celu otwarcia szuflady wystarczy nacisnąć krótko jej front.
Obracając kółka, można wyregulować wysokość frontu szuflady.

SLOVENSKY
Zásuvku otvoríte jednoduchým krátkym zatlačením na čelo zásuvky.
Otáčaním koliesok môžete nastaviť výšku čela zásuvky.

MAGYAR
A fiók kinyitásához nyomja meg egyszerűen egy kissé a fiók előlapját.
A kis kerék elforgatásával beállíthatja a fiók előlapjának magasságát.

TÜRKÇE
Çekmeceyi açmak için kısaca çekmecenin ön kısmına basın.
Makaraları döndürerek çekmece önünün yüksekliğini ayarlayabilirsiniz.

DEUTSCH
Zum Öffnen der Schublade drücken Sie einfach kurz auf die Front.
Durch Drehen der Rädchen können Sie die Höhe der Schubladenfront einstellen.

FRANÇAIS
Pour ouvrir le tiroir, appuyez tout simplement brièvement sur sa face avant.
Vous pouvez régler la hauteur des façades des tiroirs en tournant les molettes.

Die folgenden Ersatzteile sind bestellbar | Les pièces de rechange suivantes peuvent être commandées
È possibile ordinare i seguenti pezzi di ricambio | The following replacement parts can be ordered
Følgende reservedele fås på bestilling | Följande reservdelar kan beställas
Následující náhradní díly lze objednat | Istnieje możliwość zamówienia następujących części produktu
Nasledovné náhradné dielce je možné objednať | A következő pótalkatrészeket lehet megrendelni
Aşağıdaki yedek parçalar sipariş edilebilir

384 537

weiß/Eiche-Dekor | blanc/décor chêne | bianco/decorazione in quercia
white/oak decor | hvid/eg dekor | vit/ek dekor | bílá/dubový dekor
biały/wzór dębiny | biela/dubový dekor | fehér/tölgy mintázat | beyaz/meşe dekor

1	5031448	**S1**	5031608
2	5031449	**S2**	5031609
3	5031570	**S3**	5031610
4	5031571	**S4**	5031611
5	5031572	**S5**	5031612
6	5031573	**S6**	5031613
7	5031574	**S7**	5031614
8	5031575	**S8**	5031615
9	5031576	**S9**	5031616
10	5031577	**S10**	5031617
11	5031578		
12	5031579		
13	5031580		
14	5031581		
15	5031582		
16	5031583		
17	5031584		
18	5031585		
19	5031586		
20	5031587		
21	5031588		
22	5031589		
23	5031590		
A	5031591		
B	5031592		
C	5031593		
D	5031594		
E	5031595		
F	5031596		
G	5031597		
H	5031598		
I	5031599		
J	5031600		
K	5031601		
L	5031602		
M	5031603		
N	5031604		
O	5031605		
P	5031606		
Q	5031607		

387 428

weiß | blanc | bianco | white | hvid | vit
bílá | biały | biela | fehér | beyaz

1	5031618	**S1**	5031608
2	5031619	**S2**	5031609
3	5031570	**S3**	5031610
4	5031571	**S4**	5031611
5	5031572	**S5**	5031612
6	5031573	**S6**	5031613
7	5031574	**S7**	5031614
8	5031620	**S8**	5031615
9	5031621	**S9**	5031616
10	5031577	**S10**	5031617
11	5031578		
12	5031579		
13	5031580		
14	5031581		
15	5031582		
16	5031583		
17	5031584		
18	5031585		
19	5031586		
20	5031587		
21	5031588		
22	5031589		
23	5031590		
A	5031591		
B	5031592		
C	5031593		
D	5031594		
E	5031595		
F	5031596		
G	5031597		
H	5031598		
I	5031599		
J	5031600		
K	5031601		
L	5031602		
M	5031603		
N	5031604		
O	5031605		
P	5031606		
Q	5031607		

Service | Service | Servizio clienti | Service | Service | Service | Servis | Obsługa klienta | Servis | Szerviz | Teknik destek

de Wünschen Sie weitere Produktinformationen? Möchten Sie Zubehör bestellen? Haben Sie Fragen zur Service-Abwicklung? Dann rufen Sie bitte unsere **Tchibo Kundenberatung** an. Fehlt trotz sorgfältiger Prüfung ein Teil oder ist es auf dem Transport beschädigt worden? Dann können Sie es unter der angegebenen Rufnummer bei uns nachbestellen. Halten Sie hierfür die jeweilige Ersatzteil-Bestellnummer bereit.

Deutschland:

☎ **0800 - 334 49 95**
(kostenfrei)
Montag – Sonntag
(auch an Feiertagen)
von 8.00 bis 22.00 Uhr
E-Mail: service@tchibo.de

Österreich:

☎ **0800 - 711 020 012**
(kostenfrei)
Montag – Sonntag
(auch an Feiertagen)
von 8.00 bis 22.00 Uhr
E-Mail: service@tchibo.at

Schweiz:

☎ **0800 - 22 44 44**
(kostenfrei)
Montag – Sonntag
(auch an Feiertagen)
von 7.00 bis 22.00 Uhr
E-Mail: service@tchibo.ch

fr Si vous souhaitez un complément d'information, si vous voulez commander des accessoires ou si vous avez des questions sur le service après-vente, appelez le **service client Tchibo**. Si, en dépit du contrôle soigneux effectué, une pièce devait manquer ou avoir été endommagée pendant le transport, vous pouvez la commander en appelant le numéro de téléphone indiqué. Ayez à portée de main la référence de la pièce de rechange que vous voulez commander.

Suisse:

☎ **0800 - 22 44 44**
(gratuit)
Du lundi au dimanche
(y compris les jours fériés)
de 7 h à 22 h
Courriel: service@tchibo.ch

it Per informazioni sui prodotti, ordinazioni di accessori o qualsiasi altra domanda relativa alle procedure di servizio, non esitate a contattare il nostro **servizio clienti Tchibo**. In seguito ad un controllo accurato, alcuni componenti risultano mancanti o danneggiati durante il trasporto? È possibile ordinarli nuovamente al numero di telefono indicato. Tenete pronto a tal fine il rispettivo numero d'ordine dei pezzi di ricambio.

Svizzera:

☎ **0800 - 22 44 44**
(gratuito)
Telefono solo in tedesco e francese
Da lunedì a domenica
(anche nei giorni festivi)
dalle 7:00 alle 22:00
E-mail: service@tchibo.ch

en If you would like additional product information, to order accessories, or if you have any questions about service procedures, please contact the **Tchibo Customer Care Department** at the following e-mail address:
service@tchibo.de
If, despite careful examination, you still find a part is missing or has been damaged during transport, you can also order it via the same e-mail address. Please have the necessary replacement part number at hand.

da Har du brug for yderligere produktinformationer? Ønsker du at bestille tilbehør? Har du spørgsmål vedrørende servicehåndtering? Så er du velkommen til at ringe til **Tchibos kundeservice**. Mangler der trods omhyggelig kontrol en komponent, eller er der opstået skader under transporten? Så kan du bestille de manglende dele på nedenstående telefonnummer.
Husk at have bestillingsnummeret for den pågældende reservedel parat.

Danmark

☎ **+45 80 25 30 78**
(gratis)
Mandag – fredag
fra kl. 8.00 - 18.00
E-mail: service@tchibo.dk

sv Vill du ha mer produktinformation? Vill du beställa tillbehör? Har du frågor om vår service? Då är du välkommen att ringa **Tchibos kundservice**. Saknas det trots våra noggranna kontroller en del, eller har den blivit skadad under transporten? Då kan du beställa den av oss via det angivna telefonnumret. Var beredd att ange reservdelens beställningsnummer.

Sverige

☎ **+46 200 753 737**
(kostnadsfritt)
Måndag - fredag
mellan kl. 8.00 - 18.00
e-post: service@tchibo.se

cs Pokud potřebujete další informace o výrobku, chcete objednat příslušenství nebo máte nějaké dotazy k provádění servisu, zavolejte prosím do našeho **zákaznického servisu Tchibo**. Pokud by i přes pečlivou kontrolu nějaký díl chyběl nebo se poškodil během dopravy, můžete si ho u nás dodatečně objednat na níže uvedeném telefonním čísle.
K tomuto účelu mějte připravené objednací číslo potřebného náhradního dílu.

Česká republika:

☎ **800 900 826**
(zdarma)
pondělí - pátek 8.00 - 20.00 hod.
sobota 8.00 - 16.00 hod.
e-mail: service@tchibo.cz

pl Aby uzyskać dokładniejsze informacje o produkcie, zamówić akcesoria lub uzyskać odpowiedzi na pytania dotyczące usług serwisowych, prosimy skontaktować się z **Linią Obsługi Klienta**. Jeśli pomimo starannej kontroli jakości brakuje w zestawie jakiejś części lub jakiś element uległ uszkodzeniu podczas transportu, możliwe jest uzupełnienie zamówienia pod podanym numerem telefonu. W tym celu należy przygotować odpowiedni numer zamówienia pojedyńczej części produktu.

Polska:

☎ **801 655 113**
(z telefonów stacjonarnych
opłata jak za połączenia lokalne,
z telefonów komórkowych
wg taryfy danego operatora)
Od poniedziałku do niedzieli
w godz. 08.00 - 22.00
e-mail: service@tchibo.pl

sk Želáte si ďalšie informácie o výrobku? Máte otázky k fungovaniu servisu?
Chýba vám napriek dôkladnej kontrole niektorý dielec alebo došlo k jeho poškodeniu pri transporte?
V takom prípade výrobok reklamujte cez distribútora, u ktorého ste ho zakúpili (filiálka či internetový obchod). V prípade otázok si pripravte číslo výrobku.
V prípade potreby náhradného dielca si pripravte príslušné objednávacie číslo náhradného dielca.

hu Szeretne többet megtudni a termékről? Kérdése lenne a garancia lebonyolításával kapcsolatban? A szigorú ellenőrzés ellenére is hiányzik egy alkatrész, vagy a termék a szállítási folyamat során megsérült?
Kérjük, nyújtsa be garanciaigényét ott, ahol a terméket megvásárolta (üzlet vagy webáruház).
Kérjük, őrizze meg a termék cikkszámát és a vásárlást igazoló blokkot, és kérdés esetén tartsa készenlétben. Ha pótalkatrészre van szüksége, kérjük keresse ki az ahhoz tartozó megrendelési számot is.

tr Ürün hakkında ayrıntılı bilgi mi istiyorsunuz? Aksesuar mı sipariş etmek istiyorsunuz? Teknik destek ile ilgili sorularınız mı var? Lütfen Tchibo Müşteri Hizmetlerini arayın.
Herhangi bir parça eksik veya nakliye sırasında hasar mı oluşmuş? Eksik ve hasar için belirtilen numarayı arayabilir ve yedek parça sipariş edebilirsiniz. Bunun için ilgili yedek parça sipariş numarasını hazır bulundurun.

Tchibo Türkiye

Teknik Destek Hattı

☎ **444 2 826**
Tchibo Müşteri Hizmetleri
çalışma saatleri hafta içi
09:00 - 19:00
saatleri arasındadır.

Artikelnummer (Farbe) | Référence (couleur)
Codice articolo (colore) | Product number (colour)
Varenummer (farve) | Artikelnummer (färg)
Číslo výrobku (barva) | Numer artykułu (kolor)
Číslo výrobku (farba) | Cikkszám (szín)
Ürün numarası (renk):

384 537 (weiß/Eiche-Dekor | blanc/décor chêne | bianco/decorazione in quercia | white/oak decor | hvid/eg dekor | vit/ek dekor | bílá/dubový dekor | biały/wzór dębiny | biela/dubový dekor | fehér/tölgy mintázat | beyaz/meşe dekor)
387 428 (weiß | blanc | bianco | white | hvid | vit | bílá | biały | biela | fehér | beyaz)

Made exclusively for:
Tchibo GmbH, Überseering 18,
22297 Hamburg, Germany
www.tchibo.de